ՆԱԽԱԳԾԻ ԿԱԶՄ

Հ/Հ	ԱՆՎԱՆՈՒՄԸ	ԹԵՐԹ
	ԵՐԵՎԱՆ ՔԱՂԱՔԻ Ա. ԻՍԱՀԱԿՅԱՆԻ ԿԵՆՏՐՈՆԱԿԱՆ ԳՐԱԴԱՐԱՆԻ Հ.21 ՄԱՍՆԱՃՅՈՒՂ	
	ԱՇԽԱՏԱՆՔԱՅԻՆ ՆԱԽԱԳԾԻ ՃԱՐՏԱՐԱՊԵՏԱԿԱՆ ԼՈՒԾՈՒՄՆԵՐ	
1	ՆԱԽԱԳԾԻ ԿԱԶՄ , ԲԱՑԱՏՐԱԳԻՐ	ՃL-1
2	ԱՌԿԱ ՎԻՃԱԿԻ ԼՈՒՍԱՆԿԱՐՆԵՐ	ՃL-2
3	ԻՐԱԴՐՈՒԹՅԱՆ ԳԼԽԱՎՈՐ ՀԱՏԱԿԱԳԻԾ Մ1:1000	ՃL-3
4	ԳԼԽԱՎՈՐ ՀԱՏԱԿԱԳԻԾ ԵՎ ԱՌԱՆՑՔՆԵՐԻ ՆՇԱՀԱՐՈՒՄ Մ1:100	ՃL-4
5	ԿԻՍԱՆԿՈՒՂԱՅԻՆ ՀԱՐԿԻ ՀԱՏԱԿԱԳԾԻ ՉԱՓԱԳՐՈՒԹՅՈՒՆ Մ1:100	ՃL-5
6	ՀԱՐԿԻ ՀԱՏԱԿԱԳԾԻ ՉԱՓԱԳՐՈՒԹՅՈՒՆ Մ1:100	ՃL-6
7	ՀԱՐԿԵՐԻ ՍԵՆՔԵՐԻ ԸՆԴՀԱՆՈՒՐ ՏՎՅԱԼՆԵՐԻ ՆԵՐԿԱ ՎԻՃԱԿ	ՃL-7
8	ԿԻՍԱՆԿՈՒՂԱՅԻՆ ՀԱՐԿԻ ՎԵՐԱՆՈՐՈԳՄԱՆ ՀԱՏԱԿԱԳԻԾ Մ1:100	ՃL-8
9	ՀԱՐԿԻ ՎԵՐԱՆՈՐՈԳՄԱՆ ՀԱՏԱԿԱԳԻԾ Մ1:100	ՃL-9
10	ՀԱՐԿԵՐԻ ՍԵՆՔԵՐԻ ՎԵՐԱՆՈՐՈԳՄԱՆ ԸՆԴՀԱՆՈՒՐ ՏՎՅԱԼՆԵՐ	ՃL-10
11	ՏԵՂԱԴՐՎՈՂ ԴՌՆԵՐԻ ԵՎ ՊԱՏՈՒՀԱՆՆԵՐԻ ԷՍԿԻԶՆԵՐ Մ1:50	ՃL-11
12	ԴՌՆԵՐԻ ԵՎ ՊԱՏՈՒՀԱՆՆԵՐԻ ՏԵՂԱԴՐՄԱՆ ՀԱՆԳՈՒՅՑ	ՃL-12
	ԱՇԽԱՏԱՆՔԱՅԻՆ ՆԱԽԱԳԾԻ ՋՐԱՄԱՏԱԿԱՐԱՐՈՒՄ ԵՎ ԿՈՅՈՒՂԻ	
13	ՀԱՐԿԵՐԻԻ ՋՐԱՄԱՏԱԿԱՐԱՐՄԱՆ ԵՎ ՋՐԱՀԵՌԱՑՄԱՆ ՀԱՏԱԿԱԳԻԾ Մ1:100	ՋԿ-1
	ԱՇԽԱՏԱՆՔԱՅԻՆ ՆԱԽԱԳԾԻ ԷԼԵԿՏՐԱՄԱՏԱԿԱՐԱՐՄԱՆ ԼՈՒԾՈՒՄՆԵՐ	
14	ԲԱՑԱՏՐԱԳԻՐ ԷԼԵԿՏՐԱՏԵԽՆԻԿԱԿԱՆ ՄԱՍ	ԷL-1
15	ԿԻՍԱՆԿՈՒՂԱՅԻՆ ՀԱՐԿԻ ԷԼԵԿՏՐԱԿԱՆ ԼՈՒՍԱՎՈՐՈՒԹՅԱՆ ՀԱՏԱԿԱԳԻԾ Մ1:100	ԷL-2
16	ՀԱՐԿԻ ԷԼԵԿՏՐԱԿԱՆ ԼՈՒՍԱՎՈՐՈՒԹՅԱՆ ՀԱՏԱԿԱԳԻԾ Մ1:100	ԷL-3
17	ՀԱՐԿԵՐԻ ՎԱՐԴԱԿՆԵՐԻ ՑԱՆՑԻ ՀԱՏԱԿԱԳԻԾ Մ1:100	ԷL-4

ԲԱՑԱՏՐԱԳԻՐ

Երևան քաղաքի Կենտրոն վարչական շրջանի Ա. Իսահակյանի կենտրոնական գրադարանի հ.21 մասնաճյուղի հիմնանորոգման համար հիմք է հանդիսացել պայմանագիր՝ «ԵՔ-ՊԸԱՇՁԲ-14/95-1»:

Նախագիծը մշակված է ՝ ՀՀՇՆ II-6.02-2006 ,СНиП 2.03.13-88, ՇՆ և Կ 2.04-01.85 , ВСН 59-88 , ПУЭ նորմերին համապատասխան:

Հիմնանորոգվող կառույցը գտնվում է Երևան քաղաքի Կենտրոն համայնքում, Մարշալ Բաղրամյան 20/5 հասցեում: Նախատեսվում է վերանորոգել՝

Շենքի կիսանկուղային հարկի մուտքի աստիճանահարթակը և աստիճանաքայլերը երեսապատելով բազալտե երեսապատման սալիկներով:

Ջեռուցումը արդյունավետ իրականացնելու և ջերմային կորուստները նվազեցնելու համար նախատեսվում է փոխել փայտե և ալյումինե դռները ու պատուհանները մետաղապլաստե 60մմ հաստությամբ պրոֆիլներով 4+4 մմ ապակեփաթեթով դռներով և պատուհաններով: Փայտե պատուհանագոգերը փոխարինել պլաստմասե պատուհանագոգերով:

Ջրամատակարարման և ջրահեռացման խողովակաշարերը փոխարինել նորով:

Սան-սարքերի տեղադրում:

Պատերի և հատակի սալիկապատում, կերամոգրանիտե հատակների իրականացում, մանրահատակի հղկում և լաքապատում համապատասխանաբար կերամոգրանիտե և ՄԴՖ շրիշակներով:

Կախովի առաստաղի իրականացում սանհանգույցներում ՊՎՔ նյութից: Գիպսաստվարաթղթե առաստաղի և պատերի իրականացում:

Իրականացնել ներքին հարդարման աշխատանքներ պատերի և առաստաղի ներկում լատեքսային ներկով և յուղաներկով:

Իրականացնել էլեկտրամոնտաժային աշխատանքներ:

Բոլոր աշխատանքային ծավալները ենթակա են ստուգման նախքան շինարարական աշխատանքների սկիզբը:

ՏՆՕՐԵՆ	Ա. ԱՌԱՔԵԼՅԱՆ	ՊԱՅՄԱՆԱԳԻՐ՝ «ԵՔ-ՊԸԱՇՁԲ-14/95-1»
ՆԳՃ	Տ. ՎԻՐԱԲՅԱՆ	ԵՐԵՎԱՆԻ Ա. ԻՍԱՀԱԿՅԱՆԻ ԿԵՆՏՐՈՆԱԿԱՆ ԳՐԱԴԱՐԱՆԻ Հ.21 ՄԱՍՆԱՃՅՈՒՂԻ ՀԻՄՆԱՆՈՐՈԳՈՒՄ
ՃԱՐՏ.	Տ. ՎԻՐԱԲՅԱՆ	

	ՓՈՒԼ	ԹԵՐԹ	ԹԵՐԹԵՐ
Ա. ԻՍԱՀԱԿՅԱՆԻ ԿԵՆՏՐՈՆԱԿԱՆ ԳՐԱԴԱՐԱՆ Հ.21 ՄԱՍՆԱՃՅՈՒՂ			
ՆԱԽԱԳԾԻ ԿԱԶՄ, ԲԱՑԱՏՐԱԳԻՐ	ԱՆ	ՃL-1	12
	"ԱՐՄՏՍՐՈՅ" ՍՊԸ 2014թ.		

Առկա վիճակի լուսանկարներ

ՏՆՕՐԵՆ	Ա. ԱՌԱՔԵԼՅԱՆ		ՊԱՅՄԱՆԱԳԻՐ՝ «ԵՔ-ՊԸԱՇՁԲ-14/95-1»		
ՆԳճ	Տ. ՎԻՐԱԲՅԱՆ		ԵՐԵՎԱՆԻ Ա. ԻՍԱՀԱԿՅԱՆԻ ԿԵՆՏՐՈՆԱԿԱՆ ԳՐԱԴԱՐԱՆԻ Հ.21 ՄԱՍՆԱՃՅՈՒՂԻ ՀԻՄՆԱՆՈՐՈԳՈՒՄ		
ճԱՐՏ.	Տ. ՎԻՐԱԲՅԱՆ				
			Ա. ԻՍԱՀԱԿՅԱՆԻ ԿԵՆՏՐՈՆԱԿԱՆ ԳՐԱԴԱՐԱՆ Հ.21 ՄԱՍՆԱՃՅՈՒՂ	ՓՈՒԼ	ԹԵՐԹ	ԹԵՐԹԵՐ
			ԱՌԿԱ ՎԻՃԱԿԻ ԼՈՒՍԱՆԿԱՐՆԵՐ	ԱՆ	ճԼ-2	12
				"ԱՐՄՍՏՐՈՅ" ՍՊԸ 2014թ.		

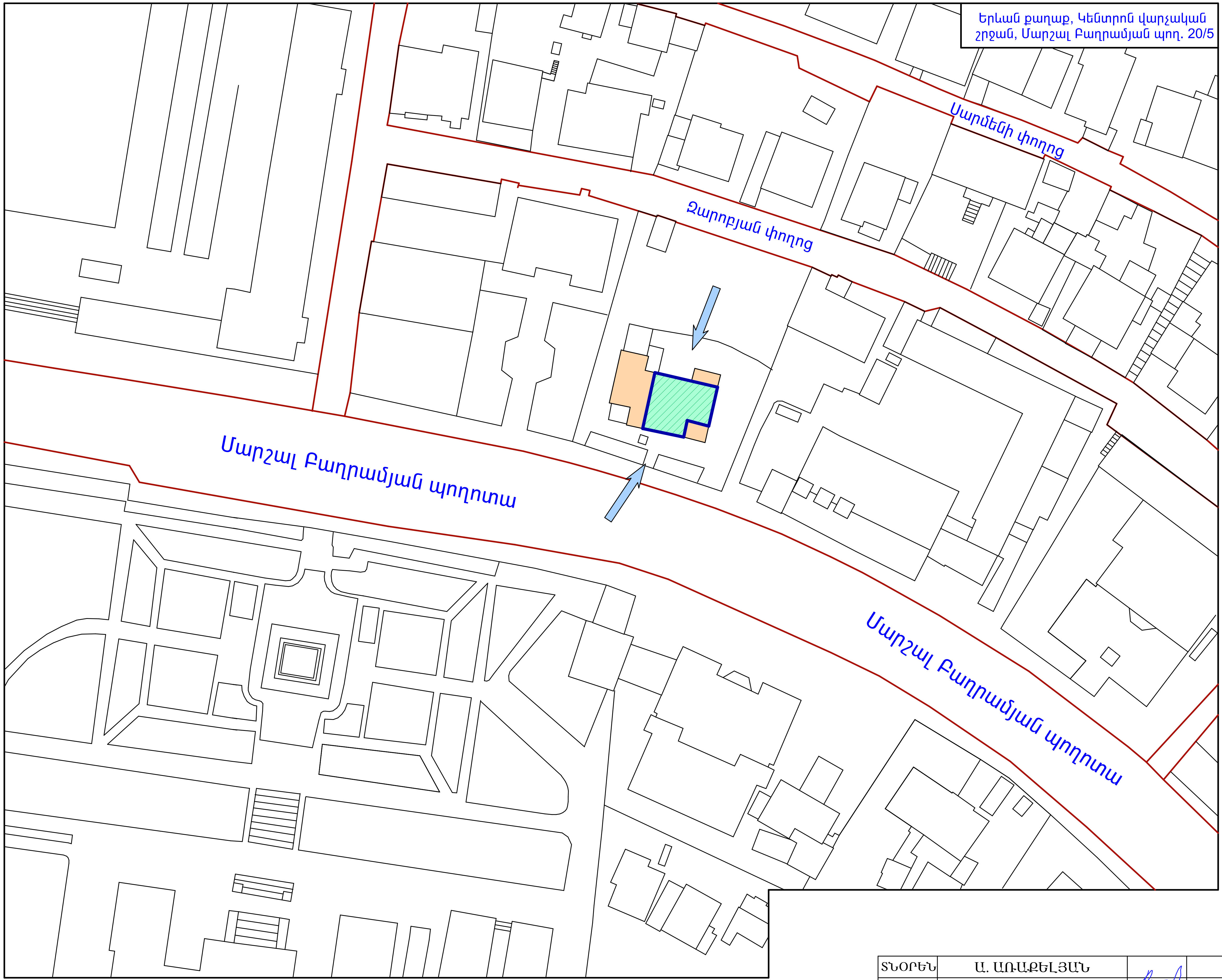

ՊԱՅՄԱՆԱԿԱՆ ՆՇԱՆՆԵՐ

- Ա. Իսահակյան կենտրոնական գրադարանի հ.21 մասնաճյուղ
- Գոյություն ունեցող շինություն
- Առկա ասֆալտբետոնե ճանապարհներ
- Մուտք, ելք դեպի գրադարան

ԻՐԱԴՐՈՒԹՅԱՆ ԳԼԽԱՎՈՐ ՀԱՏԱԿԱԳԻԾ Մ1:1000

ՏՆՕՐԵՆ	Ա. ԱՌԱՔԵԼՅԱՆ		ՊԱՅՄԱՆԱԳԻՐ՝ «ԵՔ-ՊԸԱՇՁԲ-14/95-1»		
ՆԳճ	Տ. ՎԻՐԱԲՅԱՆ		ԵՐԵՎԱՆԻ Ա. ԻՍԱՀԱԿՅԱՆԻ ԿԵՆՏՐՈՆԱԿԱՆ ԳՐԱԴԱՐԱՆԻ Հ.21 ՄԱՍՆԱՃՅՈՒՂԻ ՀԻՄՆԱՆՈՐՈԳՈՒՄ		
ՃԱՐՏ.	Տ. ՎԻՐԱԲՅԱՆ				
			Ա. ԻՍԱՀԱԿՅԱՆԻ ԿԵՆՏՐՈՆԱԿԱՆ ԳՐԱԴԱՐԱՆ Հ.21 ՄԱՍՆԱՃՅՈՒՂ	ՓՈՒԼ	ԹԵՐԹ	ԹԵՐԹԵՐ
			ԻՐԱԴՐՈՒԹՅԱՆ ԳԼԽԱՎՈՐ ՀԱՏԱԿԱԳԻԾ Մ1:1000	ԱՆ	ճԼ-3	12
				"ԱՐՄՍՏՐՈՅ" ՍՊԸ 2014թ.		

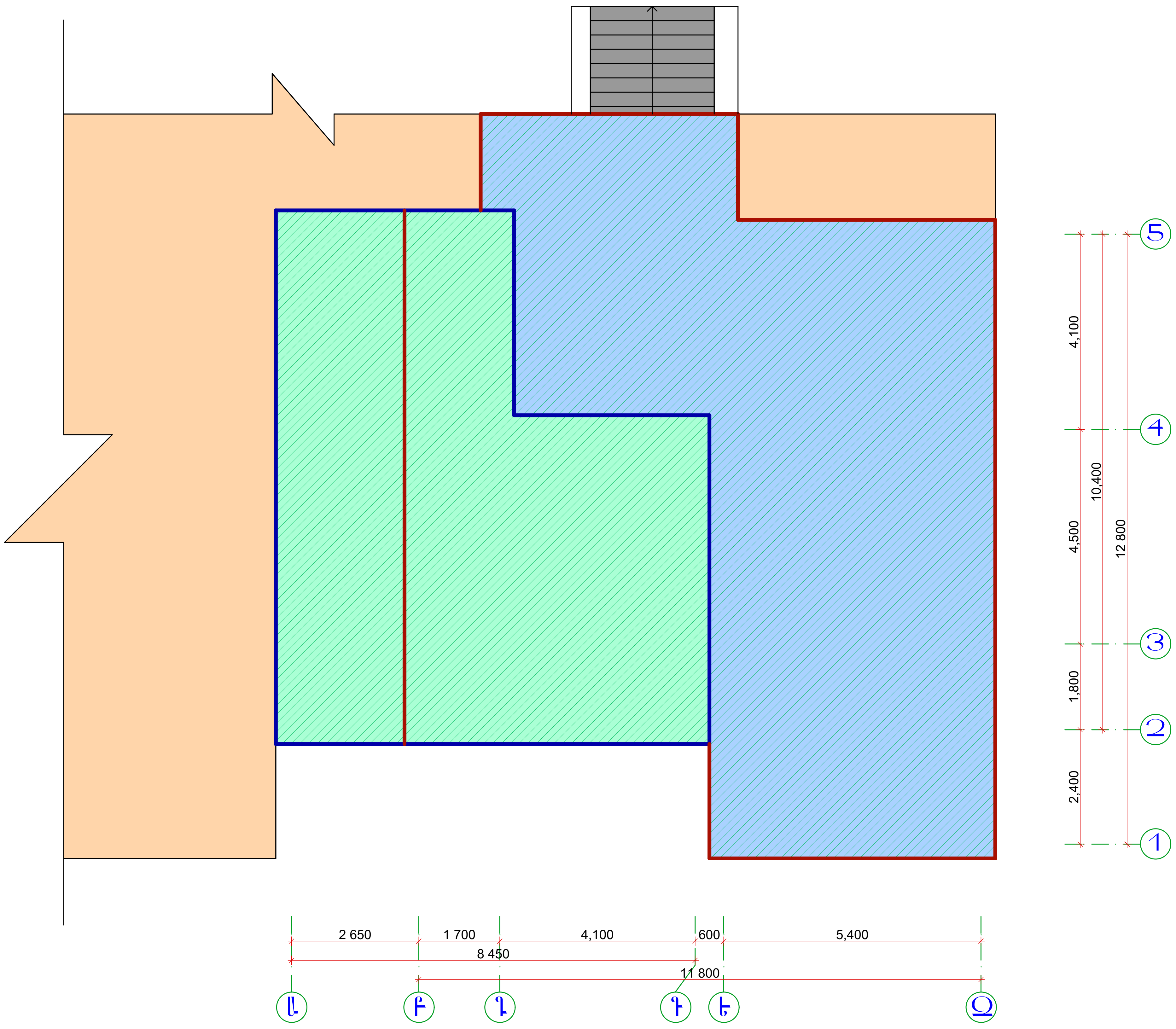

ՊԱՅՄԱՆԱԿԱՆ ՆՇԱՆՆԵՐ

- Հիմնանորոգվող գրադարանի հարկ
- Հիմնանորոգվող գրադարանի կիսանկուղային հարկ
- Գոյություն ունեցող շինություն
- Նոր իրականացվող բազալտե երեսապատման սալիկներ

Գլխավոր Հատակագիծ և Առանցքների Նշահարում Մ1:100

ՏՆՕՐԵՆ	Ա. ԱՌԱՔԵԼՅԱՆ		ՊԱՅՄԱՆԱԳԻՐ՝ «ԵՔ-ՊԸԱՇՁԲ-14/95-1»			
ՆԳՃ	Տ. ՎԻՐԱԲՅԱՆ		ԵՐԵՎԱՆԻ Ա. ԻՍԱՀԱԿՅԱՆԻ ԿԵՆՏՐՈՆԱԿԱՆ ԳՐԱԴԱՐԱՆԻ Հ.21 ՄԱՍՆԱՃՅՈՒՂԻ ՀԻՄՆԱՆՈՐՈԳՈՒՄ			
ՃԱՐՏ.	Տ. ՎԻՐԱԲՅԱՆ					
			Ա. ԻՍԱՀԱԿՅԱՆԻ ԿԵՆՏՐՈՆԱԿԱՆ ԳՐԱԴԱՐԱՆ Հ.21 ՄԱՍՆԱՃՅՈՒՂ	ՓՈՒԼ	ԹԵՐԹ	ԹԵՐԹԵՐ
			ԳԼԽԱՎՈՐ ՀԱՏԱԿԱԳԻԾ ԵՎ ԱՌԱՆՑՔՆԵՐԻ ՆՇԱՀԱՐՈՒՄ Մ1:100	ԱՆ	ՃԼ-4	12
				"ԱՐՄՍՏՐՈՅ" ՍՊԸ 2014թ.		

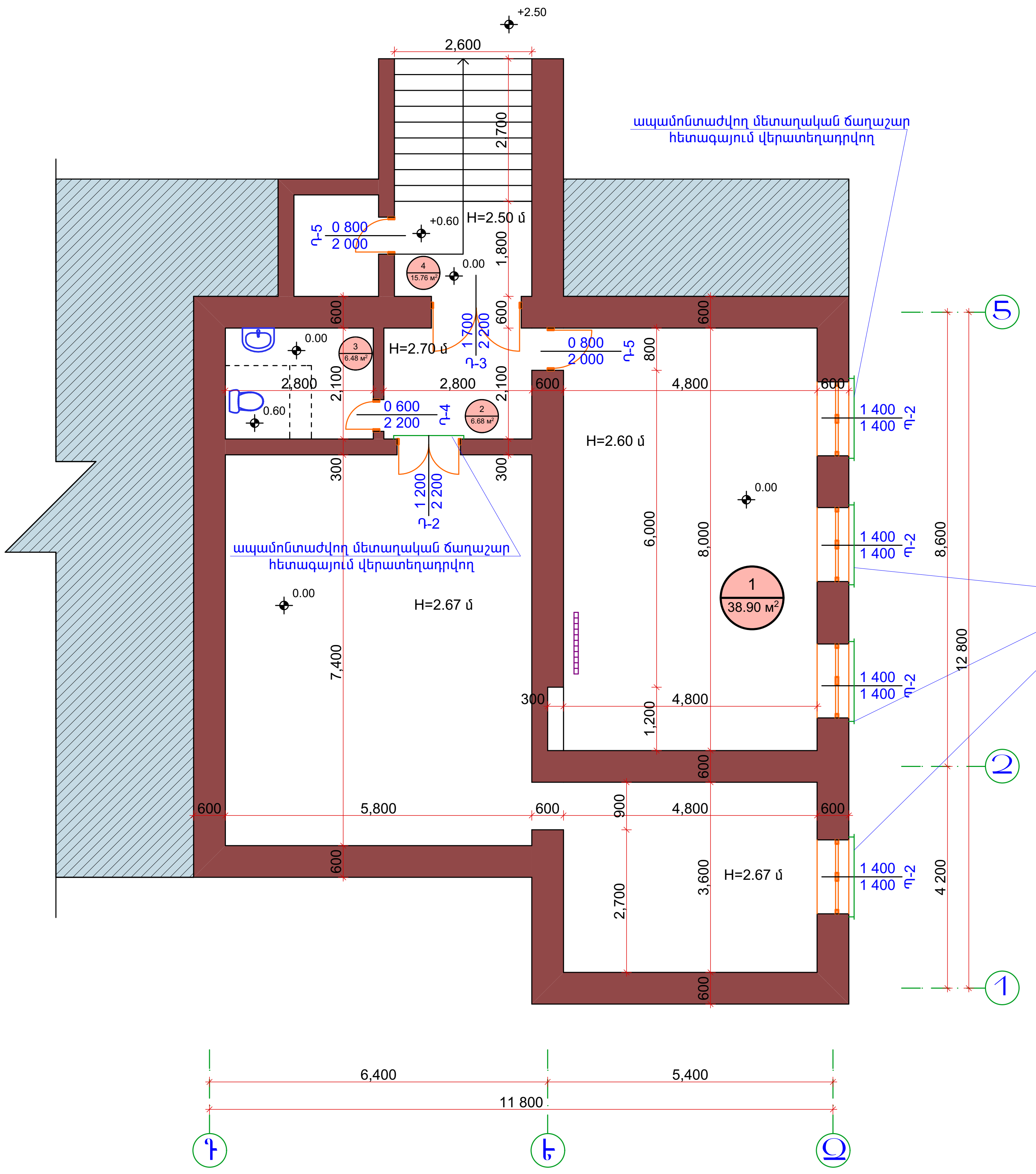

ՊԱՅՄԱՆԱԿԱՆ ՆՇԱՆՆԵՐ

- ապամոնտաժվող ալյումինե ջեռուցման մարտկոց, հետագայում վերատեղադրելու համար
- ապամոնտաժվող զուգարանակոնք
- ապամոնտաժվող լվացարան
- օտար տարածք

ԾԱՆՈԹՈՒԹՅՈՒՆ

Փոխարինվող հատակների տակ քանդել գոյություն ունեցող ց/ա հարթեցնող շերտ: Նախատեսվում է փայտե դռները ու պատուհանները փոխարինել մետաղապլաստե 60 մմ 4+4 մմ ապակեփաթեթով դռներով և պատուհաններով: Փայտե պատուհանագոգերը փոխարինել նոր պլաստմասե պատուհանագոգերով: Դռները և պատուհանները պատրաստելուց առաջ կատարել նրանց էսկիզների և բացվածքների չափերի ճշտում: Հատակների նիշերը ընտրված է պայմանական:

Կիսանկուղային հարկի հատակագծի չափագրություն Մ1:100

ՏՆՕՐԵՆ	Ա. ԱՌԱՔԵԼՅԱՆ		ՊԱՅՄԱՆԱԳԻՐ՝ «ԵՔ-ՊԸԱՇՁԲ-14/95-1»		
ՆԳՃ	Տ. ՎԻՐԱԲՅԱՆ		ԵՐԵՎԱՆԻ Ա. ԻՍԱՀԱԿՅԱՆԻ ԿԵՆՏՐՈՆԱԿԱՆ ԳՐԱԴԱՐԱՆԻ Հ.21 ՄԱՍՆԱՃՅՈՒՂԻ ՀԻՄՆԱՆՈՐՈԳՈՒՄ		
ՃԱՐՏ.	Տ. ՎԻՐԱԲՅԱՆ				
			Ա. ԻՍԱՀԱԿՅԱՆԻ ԿԵՆՏՐՈՆԱԿԱՆ ԳՐԱԴԱՐԱՆ Հ.21 ՄԱՍՆԱՃՅՈՒՂ	ՓՈՒԼ	ԹԵՐԹ	ԹԵՐԹԵՐ
			ԿԻՍԱՆԿՈՒՂԱՅԻՆ ՀԱՐԿԻ ՀԱՏԱԿԱԳԾԻ ՉԱՓԱԳՐՈՒԹՅՈՒՆ Մ1:100	ԱՆ	ՃԼ-5	12
				"ԱՐՄՏՐՈՅ" ՍՊԸ 2014թ.		

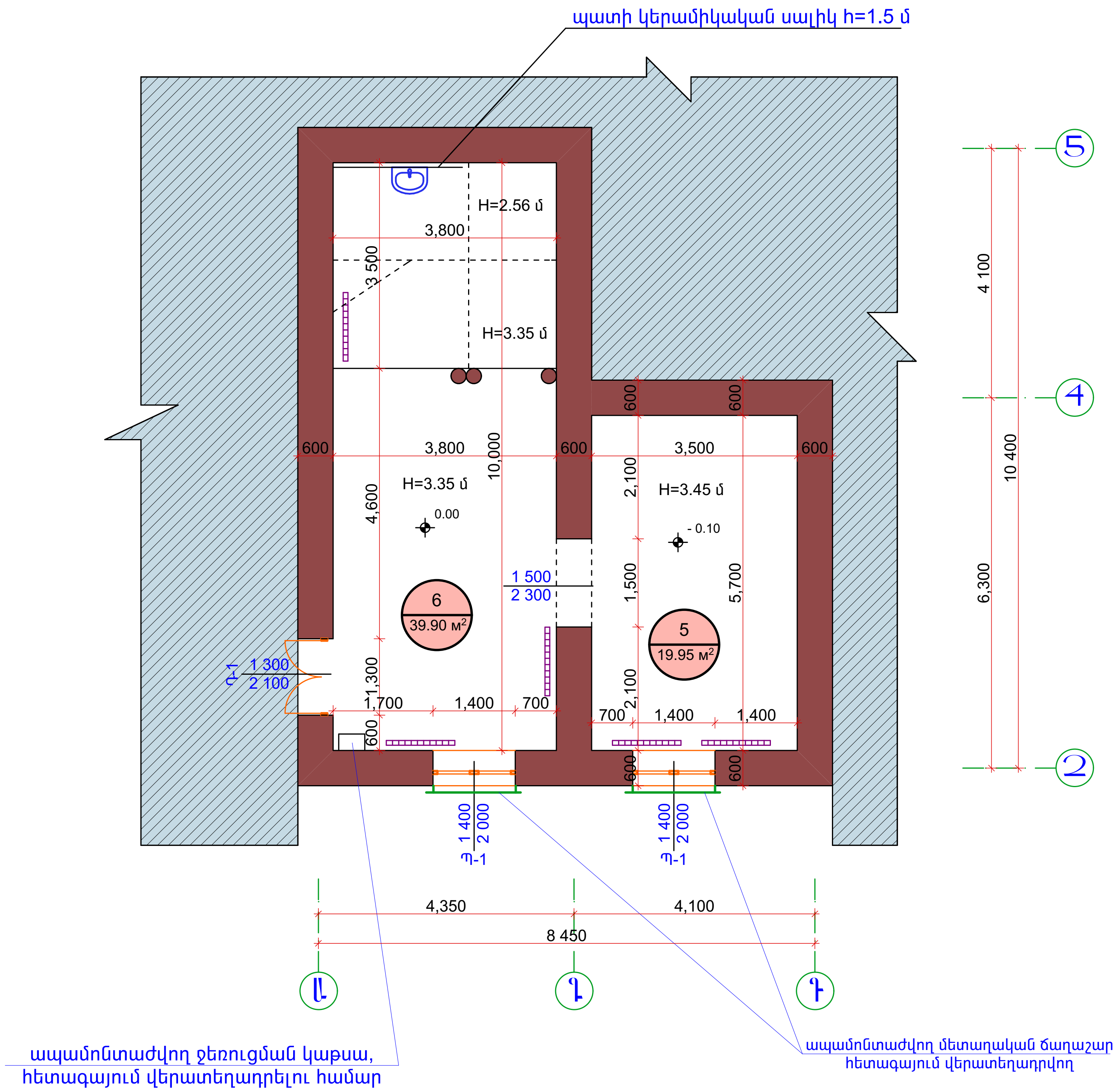

ՀԱՐԿԻ ՀԱՏԱԿԱԳԾԻ ՉԱՓԱԳՐՈՒԹՅՈՒՆ Մ1:100

ՊԱՅՄԱՆԱԿԱՆ ՆՇԱՆՆԵՐ

- ապամոնտաժվող ալյումինե ջեռուցման մարտկոց, հետագայում վերատեղադրելու համար
- ապամոնտաժվող լվացարան
- օտար տարածք

ԾԱՆՈԹՈՒԹՅՈՒՆ

Նախատեսվում է փայտե դռները ու պատուհանները փոխարինել մետաղապլաստե 60 մմ 4+4 մմ ապակեփաթեթով դռներով և պատուհաններով: Փայտե պատուհանագոգերը փոխարինել նոր պլաստմասե պատուհանագոգերով: Դռները և պատուհանները պատրաստելուց առաջ կատարել նրանց էսկիզների և բացվածքների չափերի ճշտում: Հատակների նիշերը ընտրված է պայմանական:

1. ապամոնտաժվող փայտե պատուհաններ
   Պ-1 1.4x2.0 2 հատ

2. ապամոնտաժվող դռներ
   Դ-1 1.3x2.1 1 հատ

ՏՆՕՐԵՆ	Ա. ԱՌԱՔԵԼՅԱՆ		ՊԱՅՄԱՆԱԳԻՐ՝ «ԵՔ-ՊԸԱՇՁԲ-14/95-1»			
ՆԳՃ	Տ. ՎԻՐԱԲՅԱՆ		ԵՐԵՎԱՆԻ Ա. ԻՍԱՀԱԿՅԱՆԻ ԿԵՆՏՐՈՆԱԿԱՆ ԳՐԱԴԱՐԱՆԻ Հ.21 ՄԱՍՆԱՃՅՈՒՂԻ ՀԻՄՆԱՆՈՐՈԳՈՒՄ			
ՃԱՐՏ.	Տ. ՎԻՐԱԲՅԱՆ					
			Ա. ԻՍԱՀԱԿՅԱՆԻ ԿԵՆՏՐՈՆԱԿԱՆ ԳՐԱԴԱՐԱՆ Հ.21 ՄԱՍՆԱՃՅՈՒՂ	ՓՈՒԼ	ԹԵՐԹ	ԹԵՐԹԵՐ
			ՀԱՐԿԻ ՀԱՏԱԿԱԳԾԻ ՉԱՓԱԳՐՈՒԹՅՈՒՆ Մ1:100	ԱՆ	ՃԼ-6	12
				"ԱՐՄՍՏՐՈՅ" ՍՊԸ 2014թ.		

ՍԵՆՔԵՐԻ ԱՆՎԱՆՈՒՄԸ	ՀԱՏԱԿ		ՊԱՏԵՐ, ՄԻՋՆՈՐՄԵՐ		ԱՌԱՍՏԱՂ		ՇՐԻՃԱԿ	
	ՏԱՐՐԵՐ	ՄԱԿԵՐԵՍ	ՏԱՐՐԵՐ	ՄԱԿԵՐԵՍ	ՏԱՐՐԵՐ	ՄԱԿԵՐԵՍ	ՏԱՐՐԵՐ	գծ.մ
Գրապահոց 1	բետոնե հատակ լինոլինիում	38.90 $մ^2$	յուղաներկ h=2.6 մ	56.56 $մ^2$	յուղաներկ	38.90 $մ^2$	փայտե շրիշակ	25.6 մ
Միջանցք 2	բետոնե հատակ	6.88 $մ^2$	յուղաներկ h=2.6 մ	24.48 $մ^2$	յուղաներկ	6.88 $մ^2$	փայտե շրիշակ	7.8 մ
Սանհանգույց 3	խեցեսալե հատակ	6.48 $մ^2$	յուղաներկ h=2.6 մ	23.50 $մ^2$	յուղաներկ	6.48 $մ^2$	—	—
Աստիճանահարթակ 4	խեցեսալե հատակ	15.76 $մ^2$	յուղաներկ h=2.5 մ	16.75 $մ^2$	յուղաներկ	4.15$մ^2$	—	—
Գրապահոց 5	մանրահատակ	19.75 $մ^2$	պատի պաստառ h=3.0 մ սոսնձաներկ h=0.45 մ	55.20 $մ^2$ 7.44 $մ^2$	սոսնձաներկ	19.75 $մ^2$	փայտե շրիշակ	18.4 մ
Ընթերցասրահ 6	մանրահատակ	39.90 $մ^2$	յուղաներկ h=3.0 մ սոսնձաներկ h=0.35 մ կերամիկական սալիկ	82.80 $մ^2$ 9.66 $մ^2$ 2.8 $մ^2$	սոսնձաներկ	39.90 $մ^2$	փայտե շրիշակ	25.6 մ
Ընդհանուր	մանրահատակ	59.65 $մ^2$	յուղաներկ	204.09 $մ^2$	յուղաներկ	56.41 $մ^2$	փայտե շրիշակ	77.40 մ
	խեցեսալե հատակ	22.24 $մ^2$	պատի պաստառ	55.20 $մ^2$				
	բետոնե հատակ	45.78 $մ^2$	սոսնձաներկ	17.10 $մ^2$	սոսնձաներկ	59.65 $մ^2$		
	լինոլինիում	38.90 $մ^2$	կերամիկական սալիկ	2.80 $մ^2$				

ՀԱՐԿԻ ՍԵՆՔԵՐԻ ԸՆԴՀԱՆՈՒՐ ՏՎՅԱԼՆԵՐԻ ՆԵՐԿԱ ՎԻՃԱԿ

ՏՆՕՐԵՆ	Ա. ԱՌԱՔԵԼՅԱՆ	
ՆԳՃ	Տ. ՎԻՐԱԲՅԱՆ	
ՃԱՐՏ.	Տ. ՎԻՐԱԲՅԱՆ	

ՊԱՅՄԱՆԱԳԻՐ՝ «ԵՔ-ՊԸԱՇՁԲ-14/95-1»

ԵՐԵՎԱՆԻ Ա. ԻՍԱՀԱԿՅԱՆԻ ԿԵՆՏՐՈՆԱԿԱՆ ԳՐԱԴԱՐԱՆԻ Հ.21 ՄԱՍՆԱՃՅՈՒՂԻ ՀԻՄՆԱՆՈՐՈԳՈՒՄ

Ա. ԻՍԱՀԱԿՅԱՆԻ ԿԵՆՏՐՈՆԱԿԱՆ ԳՐԱԴԱՐԱՆ Հ.21 ՄԱՍՆԱՃՅՈՒՂ	ՓՈՒԼ	ԹԵՐԹ	ԹԵՐԹԵՐ
ՀԱՐԿԻ ՍԵՆՔԵՐԻ ԸՆԴՀԱՆՈՒՐ ՏՎՅԱԼՆԵՐԻ ՆԵՐԿԱ ՎԻՃԱԿ	ԱՆ	ՃԼ-7	12
	"ԱՐՄՍՏՐՈՅ" ՍՊԸ 2014թ.		

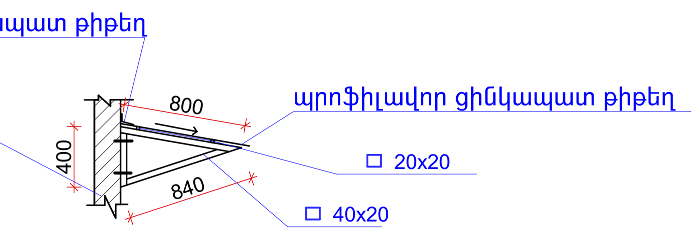

Պատուհանի ծածկի հանգույց Մ1:50

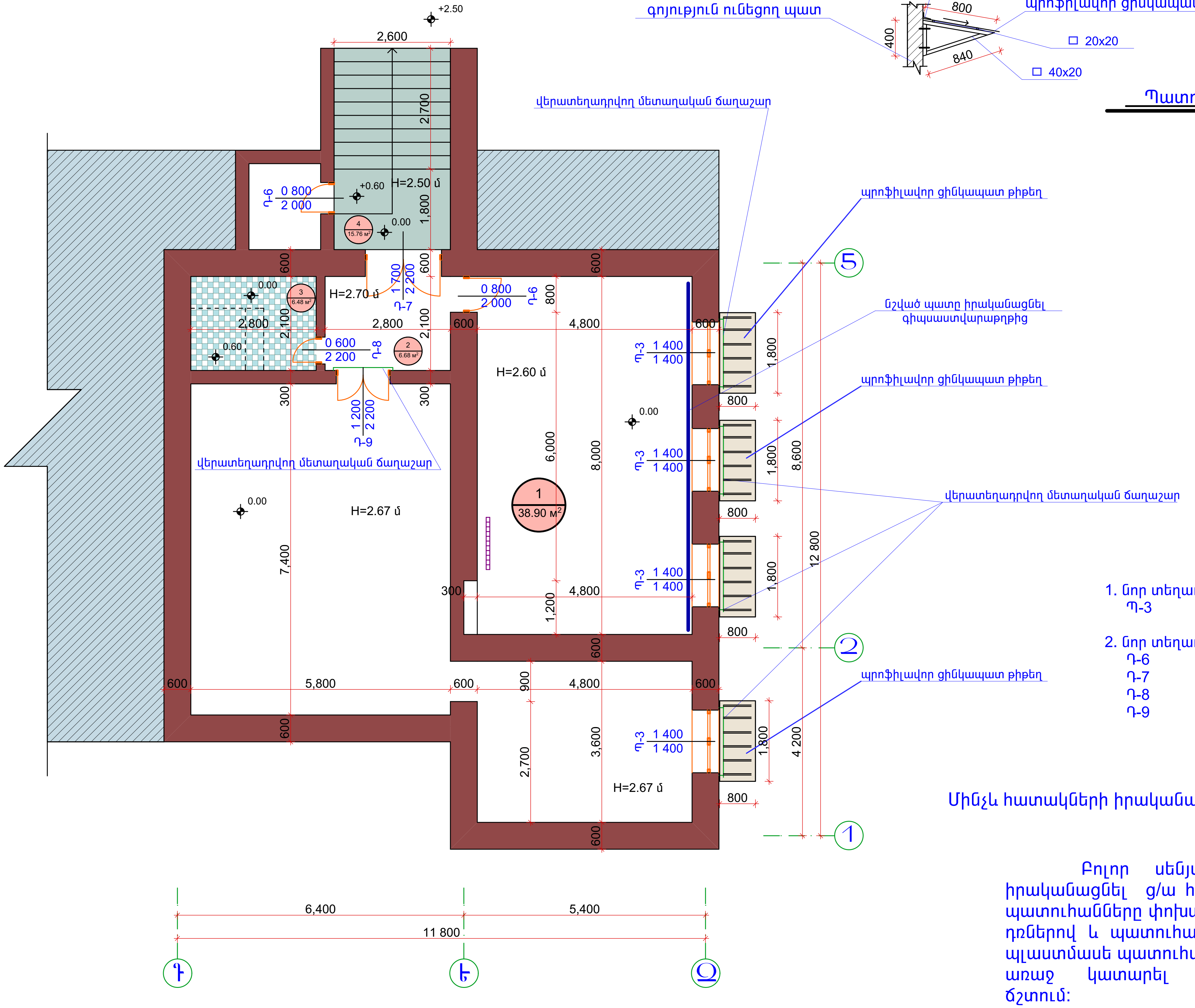

ՊԱՅՄԱՆԱԿԱՆ ՆՇԱՆՆԵՐ

- նոր իրականացվող բազալտե աստիճանաքայլեր
- վերատեղադրվող ալյումինե ջեռուցման մարտկոց,
- օտար տարածք
- նոր իրականացվող խեցեսալե հատակ

1. Նոր տեղադրվող մետաղապլաստե պատուհաններ

Պ-3	1.4x1.4	4 հատ

2. Նոր տեղադրվող մետաղապլաստե դռներ

Դ-6	0.8x2.0	2 հատ
Դ-7	1.7x2.2	1 հատ
Դ-8	0.6x2.2	1 հատ
Դ-9	1.2x2.2	1 հատ

ԾԱՆՈԹՈՒԹՅՈՒՆ

Մինչև հատակների իրականացում տեղադրել բոլոր ինժեներական կոմունիկացիաները:

Բոլոր սենյակներում նոր իրականացվող հատակների տակ իրականացնել ց/ա հարթեցնող շերտ: Նախատեսվում է փայտե դռները ու պատուհանները փոխարինել մետաղապլաստե 60 մմ 4+4 մմ ապակեփաթեթով դռներով և պատուհաններով: Փայտե պատուհանագոգերը փոխարինել նոր պլաստմասե պատուհանագոգերով: Դռները և պատուհանները պատրաստելուց առաջ կատարել նրանց էսկիզների և բացվածքների չափերի ճշտում:

ԿԻՍԱՆԿՈՒՂԱՅԻՆ ՀԱՐԿԻ ՎԵՐԱՆՈՐՈԳՄԱՆ ՀԱՏԱԿԱԳԻԾ Մ1:100

ՏՆՕՐԵՆ	Ա. ԱՌԱՔԵԼՅԱՆ		ՊԱՅՄԱՆԱԳԻՐ «ԵՔ-ՊԸԱՇՁԲ-14/95-1»			
ՆԳԾ	Տ. ՎԻՐԱԲՅԱՆ		ԵՐԵՎԱՆԻ Ա. ԽԱՉԱՏՐՅԱՆԻ ԿԵՆՏՐՈՆԱԿԱՆ ԳՐԱԴԱՐԱՆԻ Հ.21 ՄԱՍՆԱՃՅՈՒՂԻ ՀԻՄՆԱՆՈՐՈԳՈՒՄ			
ՃԱՐՏ.	Տ. ՎԻՐԱԲՅԱՆ		Ա. ԽԱՉԱՏՐՅԱՆԻ ԿԵՆՏՐՈՆԱԿԱՆ ԳՐԱԴԱՐԱՆԻ Հ.21 ՄԱՍՆԱՃՅՈՒՂ	ՓՈՒԼ	ԹԵՐԹ	ԹԵՐԹԵՐ
			ԿԻՍԱՆԿՈՒՂԱՅԻՆ ՀԱՐԿ ՎԵՐԱՆՈՐՈԳՄԱՆ ՀԱՏԱԿԱԳԻԾ Մ1:100	ԱՆ	ՃԼ-8	12
				"ԱՐՄՏՐՈՅ" ՍՊԸ 2014թ.		

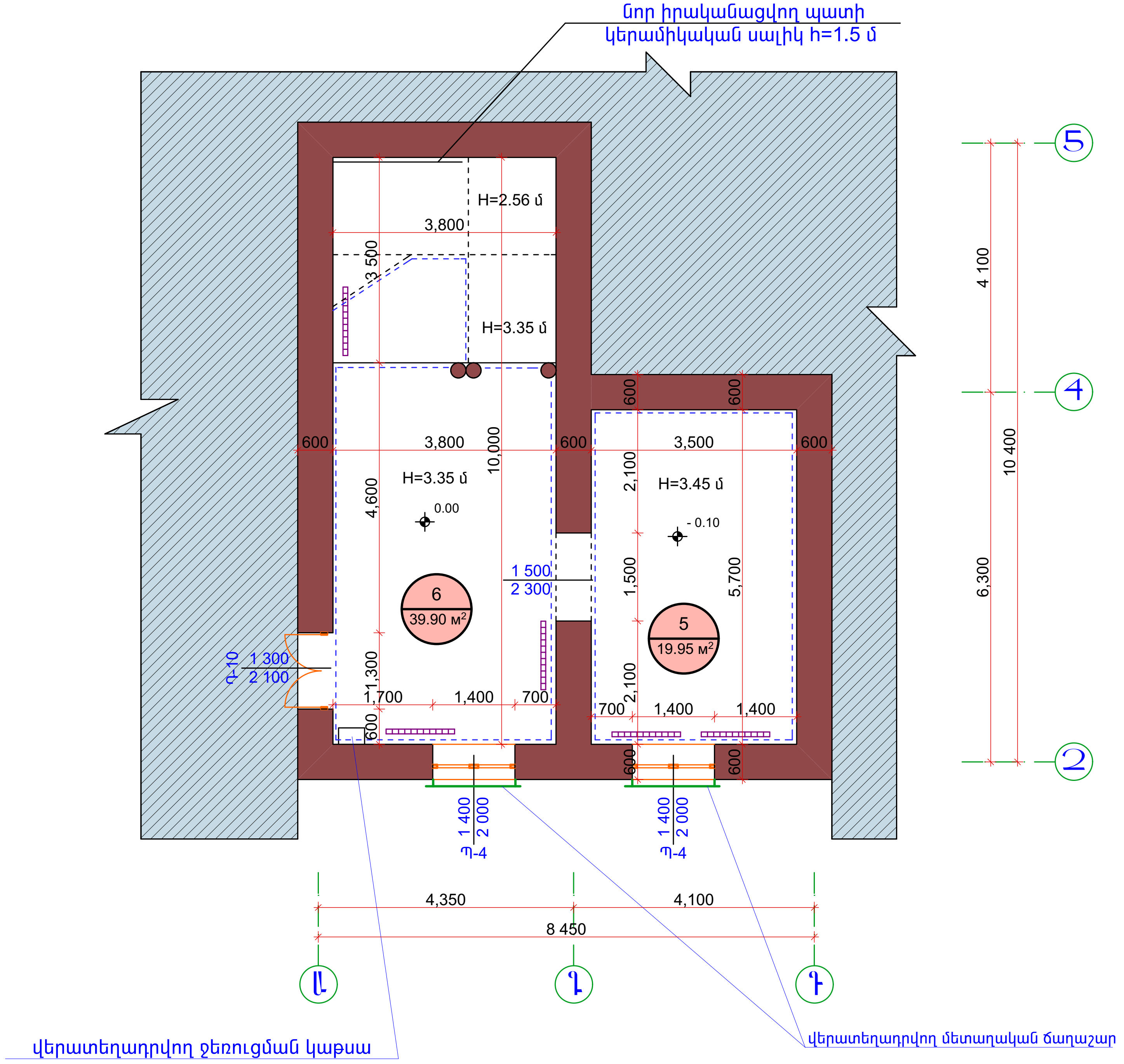

Հարկի Վերանորոգման Հատակագիծ Մ1:100

ՊԱՅՄԱՆԱԿԱՆ ՆՇԱՆՆԵՐ

- վերատեղադրվող ալյումինե ջեռուցման մարտկոց,
- օտար տարածք
- նշված հատվածում առաստաղը իրականացնել գիպսաստվարաթղթից

1. նոր տեղադրվող մետաղապլաստե պատուհաններ
   Պ-4   1.4x2.0   2 հատ

2. նոր տեղադրվող մետաղապլաստե դռներ
   Դ-10   1.3x2.1   1 հատ

ԾԱՆՈԹՈՒԹՅՈՒՆ

Մինչև հատակների իրականացում տեղադրել բոլոր ինժեներական կոմունիկացիաները:

Նախատեսվում է փայտե դռները ու պատուհանները փոխարինել մետաղապլաստե 60 մմ 4+4 մմ ապակեփաթեթով դռներով և պատուհաններով: Փայտե պատուհանագոգերը փոխարինել նոր պլաստմասե պատուհանագոգերով: Դռները և պատուհանները պատրաստելուց առաջ կատարել նրանց էսկիզների և բացվածքների չափերի ճշտում:

ՏՆՕՐԵՆ	Ա. ԱՌԱՔԵԼՅԱՆ		ՊԱՅՄԱՆԱԳԻՐ՝ «ԵՔ-ՊԸԱՇՁԲ-14/95-1»			
ՆԳՃ	Տ. ՎԻՐԱԲՅԱՆ		ԵՐԵՎԱՆԻ Ա. ԻՍԱՀԱԿՅԱՆԻ ԿԵՆՏՐՈՆԱԿԱՆ ԳՐԱԴԱՐԱՆԻ Հ.21 ՄԱՍՆԱՃՅՈՒՂԻ ՀԻՄՆԱՆՈՐՈԳՈՒՄ			
ՃԱՐՏ.	Տ. ՎԻՐԱԲՅԱՆ					
			Ա. ԻՍԱՀԱԿՅԱՆԻ ԿԵՆՏՐՈՆԱԿԱՆ ԳՐԱԴԱՐԱՆ Հ.21 ՄԱՍՆԱՃՅՈՒՂ	ՓՈՒԼ	ԹԵՐԹ	ԹԵՐԹԵՐ
			ՀԱՐԿԻ ՎԵՐԱՆՈՐՈԳՄԱՆ ՀԱՏԱԿԱԳԻԾ Մ1:100	ԱՆ	ՃԼ-9	12
				"ԱՐՄՍՏՐՈՅ" ՍՊԸ 2014թ.		

ՍԵՆՔԵՐԻ ԱՆՎԱՆՈՒՄԸ	ՀԱՏԱԿ		ՊԱՏԵՐ, ՄԻՋՆՈՐՄԵՐ		ԱՌԱՍՏԱՂ		ՇՐԻՇԱԿ	
	ՏԱՐՐԵՐ	ՄԱԿԵՐԵՍ	ՏԱՐՐԵՐ	ՄԱԿԵՐԵՍ	ՏԱՐՐԵՐ	ՄԱԿԵՐԵՍ	ՏԱՐՐԵՐ	գծ.մ
Գրապահոց 1	Կերամոգրանիտե հատակ	38.90 մ^2	յուղաներկ h=1.5 մ լատեքս h=1.1 մ գիպսաստվարաթուղթ	47.40 մ^2 28.44 մ^2 20.80 մ^2	լատեքս	38.90 մ^2	կերամոգրանիտե շրիշակ 10 սմ	26.4 մ
Միջանցք 2	Կերամոգրանիտե հատակ	6.68 մ^2	յուղաներկ h=1.5 մ լատեքս h=1.1 մ	14.70 մ^2 11.90 մ^2	լատեքս	6.68 մ^2	կերամոգրանիտե շրիշակ 10 սմ	9.8 մ
Սանհանգույց 3	խեցեսալե հատակ	7.48 մ^2	կերամիկական սալիկ h=1.5 մ լատեքս h=0.9 մ	14.70 մ^2 8.82 մ^2	կախովի առաստաղ ՊՎՔ նյութից	7.48 մ^2	—	—
Աստիճանավանդակ 4	Բազալտե հատակ	15.76 մ^2	յուղաներկ h=2.5 մ	29.60 մ^2	յուղաներկ	5.24 մ^2	բազալտե շրիշակ 8 սմ	13.6 մ
Գրապահոց 5	Մանրահատակի հղկում լաքապատում	19.75 մ^2	յուղաներկ h=1.5 մ լատեքս h=1.95 մ գիպսաստվարաթուղթ	27.60 մ^2 35.88 մ^2 61.42 մ^2	լատեքս գիպսաստվարաթուղթ	19.75 մ^2	ՄԴՖ շրիշակ	18.9 մ
Ընթերցասրահ 6	Մանրահատակի հղկում լաքապատում	39.90 մ^2	յուղաներկ h=1.5 մ լատեքս h=1.85 մ կերամիկական սալիկ	41.40 մ^2 51.16 մ^2 3.40 մ^2	լատեքս գիպսաստվարաթուղթ	39.90 մ^2	ՄԴՖ շրիշակ	27.6 մ
Ընդհանուր	Կերամոգրանիտե հատակ	46.58 մ^2	յուղաներկ	160.70 մ^2	կախովի առաստաղ ՊՎՔ նյութից	7.48 մ^2	կերամոգրանիտե շրիշակ 10 սմ	36.2 մ
	խեցեսալե հատակ	7.48 մ^2	լատեքս	136.20 մ^2	գիպսաստվարաթուղթ	59.65 մ^2	բազալտե շրիշակ 8 սմ	13.6 մ
	Բազալտե հատակ	15.76 մ^2	գիպսաստվարաթուղթ	82.22 մ^2	յուղաներկ	5.24 մ^2		
	Մանրահատակի հղկում լաքապատում	59.65 մ^2	կերամիկական սալիկ	18.10 մ^2	լատեքս	105.23 մ^2	ՄԴՖ շրիշակ	46.5 մ

ՀԱՐԿԵՐԻ ՍԵՆՔԵՐԻ ՎԵՐԱՆՈՐՈԳՄԱՆ ԸՆԴՀԱՆՈՒՐ ՏՎՅԱԼՆԵՐԸ

ՈՒՇԱԴՐՈՒԹՅՈՒՆ
Սանհանգույցի առաստաղը իրականացնել կախովի ՊՎՔ նյութից,
կերամիկական սալիկների և պատերի գույների ընտրությունը կատարել
պատվիրատուի համաձայնությամբ

ՏՆՕՐԵՆ	Ա. ԱՌԱՔԵԼՅԱՆ	ՊԱՅՄԱՆԱԳԻՐ՝ «ԵՔ-ՊԸԱՇՁԲ-14/95-1»	
ՆԳճ	Տ. ՎԻՐԱԲՅԱՆ	ԵՐԵՎԱՆԻ Ա. ԻՍԱՀԱԿՅԱՆԻ ԿԵՆՏՐՈՆԱԿԱՆ ԳՐԱԴԱՐԱՆԻ Հ.21 ՄԱՍՆԱՃՅՈՒՂԻ ՀԻՄՆԱՆՈՐՈԳՈՒՄ	
ճԱՐՏ.	Տ. ՎԻՐԱԲՅԱՆ	Ա. ԻՍԱՀԱԿՅԱՆԻ ԿԵՆՏՐՈՆԱԿԱՆ ԳՐԱԴԱՐԱՆ Հ.21 ՄԱՍՆԱՃՅՈՒՂ	ՓՈՒԼ / ԹԵՐԹ / ԹԵՐԹԵՐ
		ՀԱՐԿԵՐԻ ՍԵՆՔԵՐԻ ՎԵՐԱՆՈՐՈԳՄԱՆ ԸՆԴՀԱՆՈՒՐ ՏՎՅԱԼՆԵՐ	ԱՆ / ճԼ-10 / 12
			"ԱՐՄՍՏՐՈՅ" ՍՊԸ 2014թ.

Պ - 3

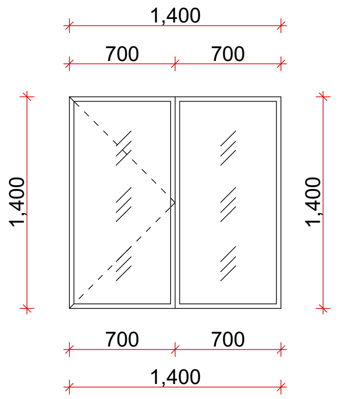

Պ - 4

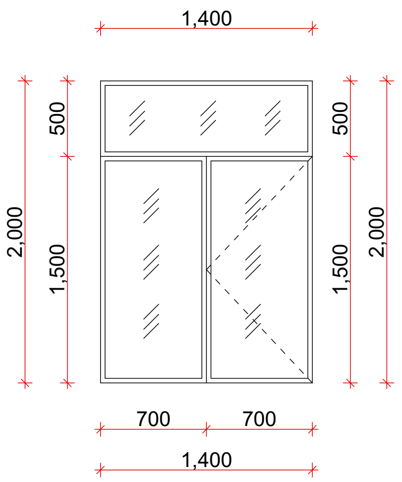

Դ -7

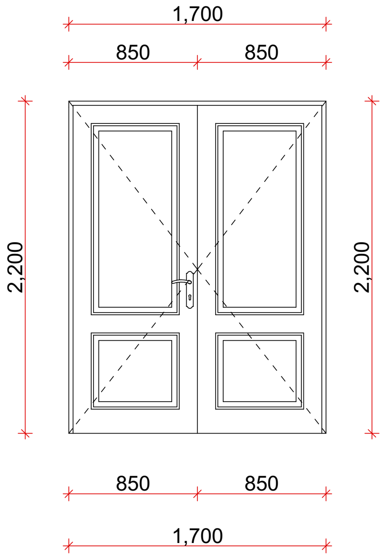

Դ - 6

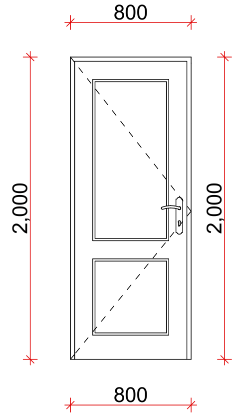

Դ - 8

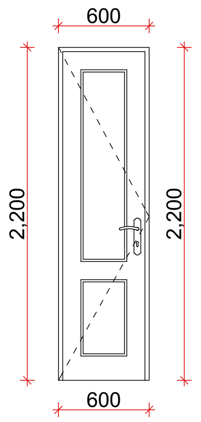

Դ - 9

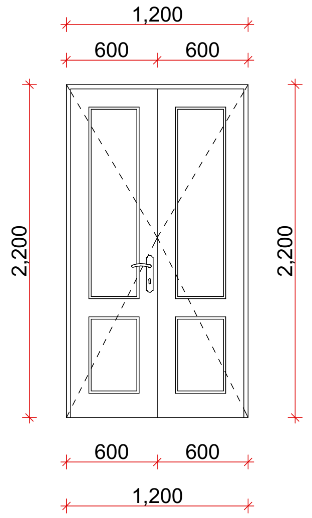

Դ - 10

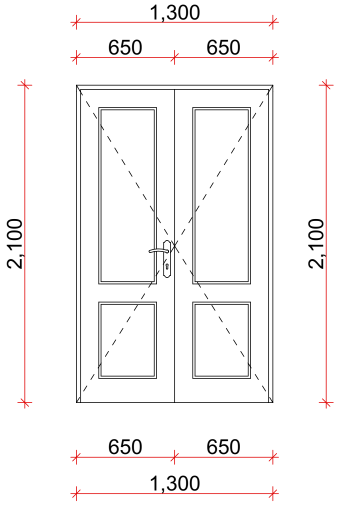

Ապամոնտաժվող փայտե և ալյումին դռներ ու պատուհաններ			
	Անվանում	Քանակ հատ	Չափ մմ
1	Պ-1	2	1400x2000
2	Պ-2	4	1400x1400
3	Դ-1	1	1300x2100
4	Դ-2	1	1200x2200
5	Դ-3	1	1700x2200
6	Դ-4	1	600x2200
7	Դ-5	2	800x2000
Նոր տեղադրվող մետաղապլաստե դռներ և պատուհաններ			
1	Պ-3	4	1400x1400
2	Պ-4	2	1400x2000
3	Դ-6	2	800x2000
4	Դ-7	1	1700x2200
5	Դ-8	1	600x2200
6	Դ-9	1	1200x2200
7	Դ-10	1	1300x2100

ՏԵՂԱԴՐՎՈՂ ԴՌՆԵՐԻ ԵՎ ՊԱՏՈՒՀԱՆՆԵՐԻ ԷՍԿԻԶՆԵՐ Մ1:50

ԾԱՆՈԹՈՒԹՅՈՒՆ

Նախատեսվում է փայտե և ալյումինե դռները ու պատուհանները փոխարինել մետաղապլաստե 60 մմ 4+4 մմ ապակեփաթեթով դռներով և պատուհաններով: Դռները և պատուհանները պատրաստելուց առաջ կատարել նրանց էսկիզների և բացվածքների չափերի ճշտում:

ՏՆՕՐԵՆ	Ա. ԱՌԱՔԵԼՅԱՆ		ՊԱՅՄԱՆԱԳԻՐ՝ «ԵՔ-ՊԸԱՇՁԲ-14/95-1»
ՆԳՃ	Տ. ՎԻՐԱԲՅԱՆ		ԵՐԵՎԱՆԻ Ա. ԻՍԱՀԱԿՅԱՆԻ ԿԵՆՏՐՈՆԱԿԱՆ ԳՐԱԴԱՐԱՆԻ Հ.21 ՄԱՍՆԱՃՅՈՒՂԻ ՀԻՄՆԱՆՈՐՈԳՈՒՄ
ՃԱՐՏ.	Տ. ՎԻՐԱԲՅԱՆ		

	ՓՈՒԼ	ԹԵՐԹ	ԹԵՐԹԵՐ
Ա. ԻՍԱՀԱԿՅԱՆԻ ԿԵՆՏՐՈՆԱԿԱՆ ԳՐԱԴԱՐԱՆ Հ.21 ՄԱՍՆԱՃՅՈՒՂ			
ՏԵՂԱԴՐՎՈՂ ԴՌՆԵՐԻ ԵՎ ՊԱՏՈՒՀԱՆՆԵՐԻ ԷՍԿԻԶՆԵՐ Մ1:50	ԱՆ	ՃԼ-11	12
	"ԱՐՄՍՏՐՈՅ" ՍՊԸ 2014թ.		

Պատուհանների Արտաքին Տեսք

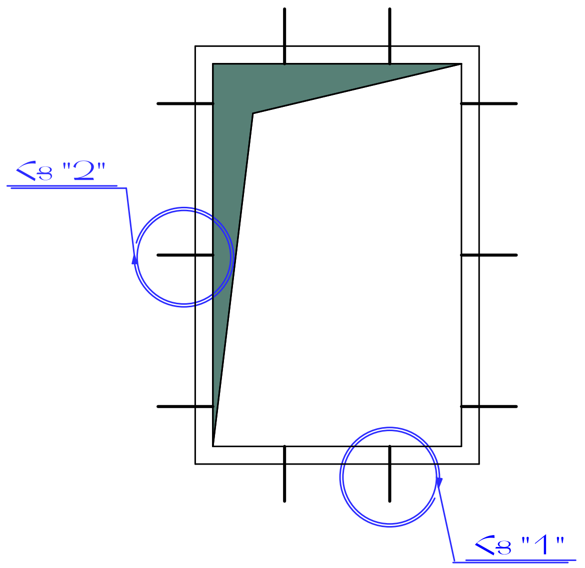

Դռների Արտաքին Տեսք

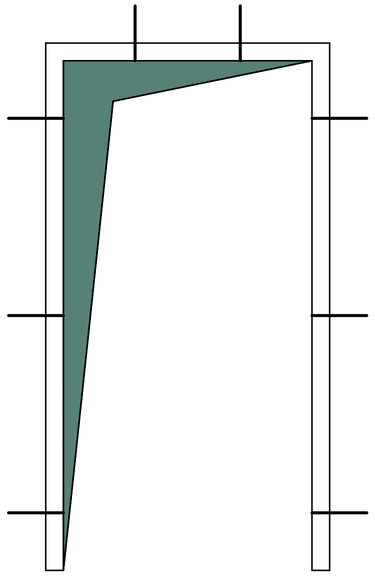

Հանգույց "2"

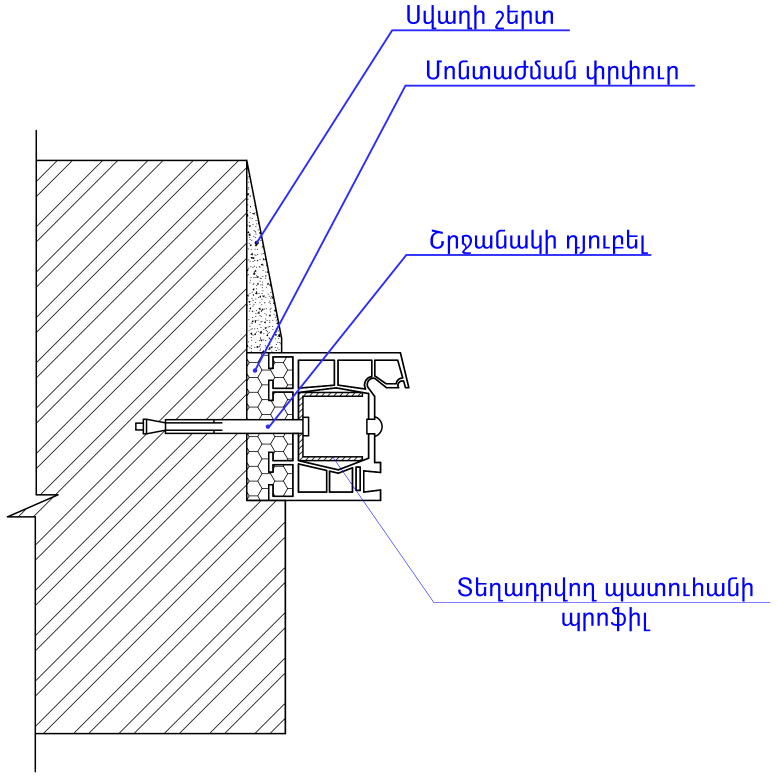

Հանգույց "1"

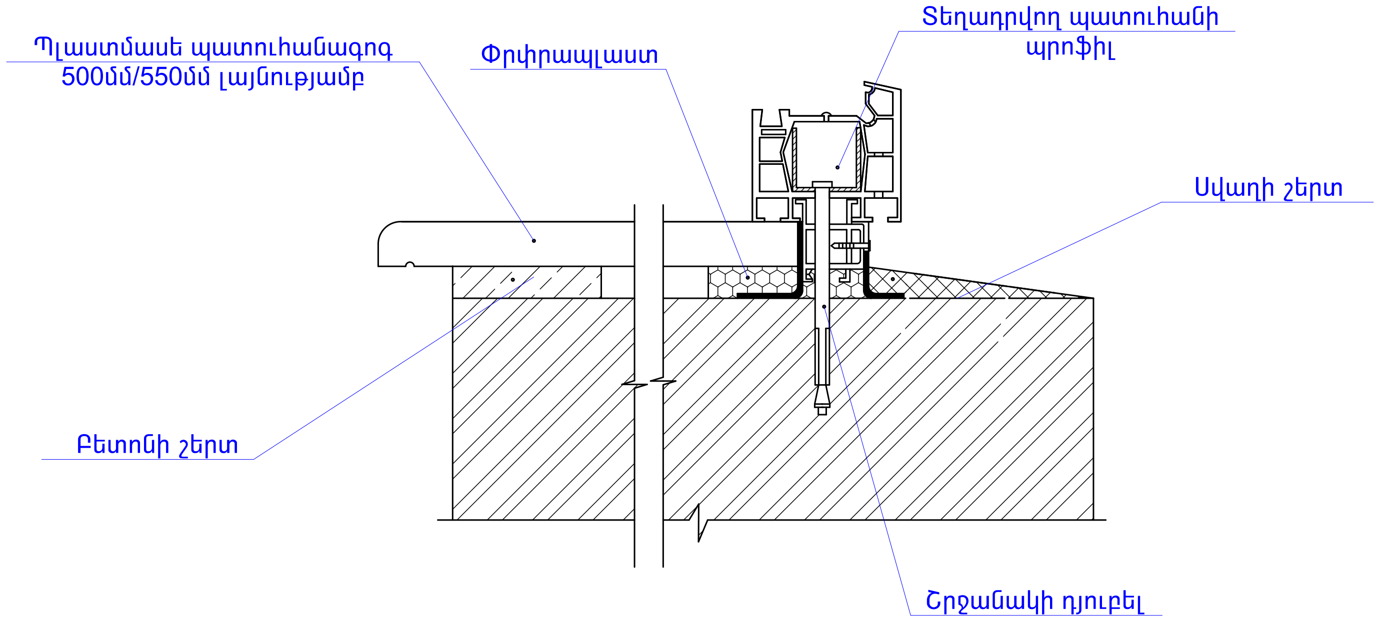

ՏՆՕՐԵՆ	Ա. ԱՌԱՔԵԼՅԱՆ		ՊԱՅՄԱՆԱԳԻՐ՝ «ԵՔ-ՊԸԱՇՁԲ-14/95-1»		
ՆԳՃ	Տ. ՎԻՐԱԲՅԱՆ		ԵՐԵՎԱՆԻ Ա. ԻՍԱՀԱԿՅԱՆԻ ԿԵՆՏՐՈՆԱԿԱՆ ԳՐԱԴԱՐԱՆԻ Հ.21 ՄԱՍՆԱՃՅՈՒՂԻ ՀԻՄՆԱՆՈՐՈԳՈՒՄ		
ՃԱՐՏ.	Տ. ՎԻՐԱԲՅԱՆ				
			Ա. ԻՍԱՀԱԿՅԱՆԻ ԿԵՆՏՐՈՆԱԿԱՆ ԳՐԱԴԱՐԱՆ Հ.21 ՄԱՍՆԱՃՅՈՒՂ	ՓՈՒԼ	ԹԵՐԹ	ԹԵՐԹԵՐ
			ԴՌՆԵՐԻ ԵՎ ՊԱՏՈՒՀԱՆՆԵՐԻ ՏԵՂԱԴՐՄԱՆ ՀԱՆԳՈՒՅՑ	ԱՆ	ՃԼ-12	12
				"ԱՐՄՍՏՐՈՅ" ՍՊԸ 2014թ.		

ՀԱՐԿԻ ՋՐԱՄԱՏԱԿԱՐԱՐՄԱՆ ԵՎ ՋՐԱՀԵՌԱՑՄԱՆ ՀԱՏԱԿԱԳԻԾ Մ1:100

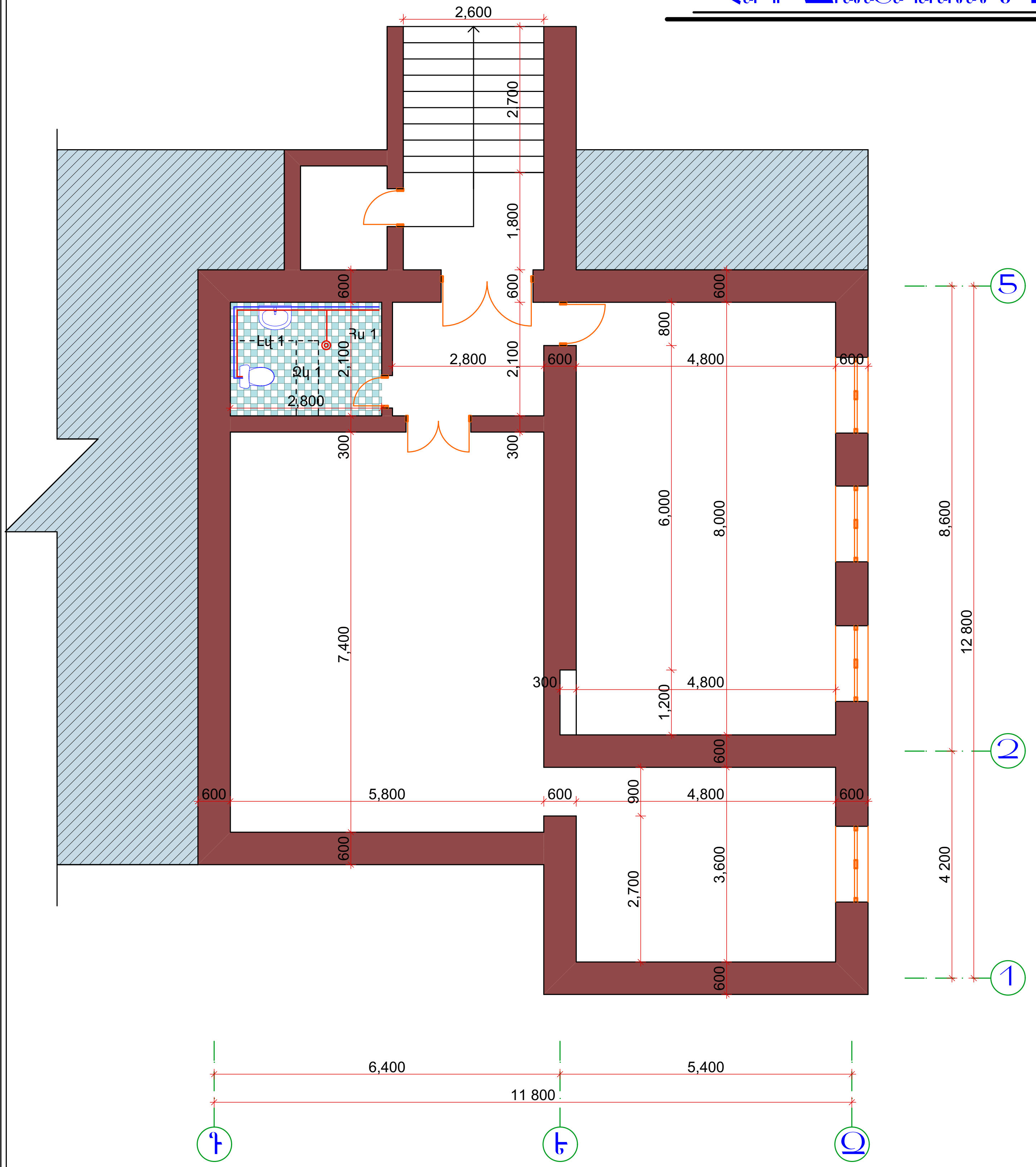

Նոր իրականացվող պատի
կերամիկական սալիկ h=1.5 մ

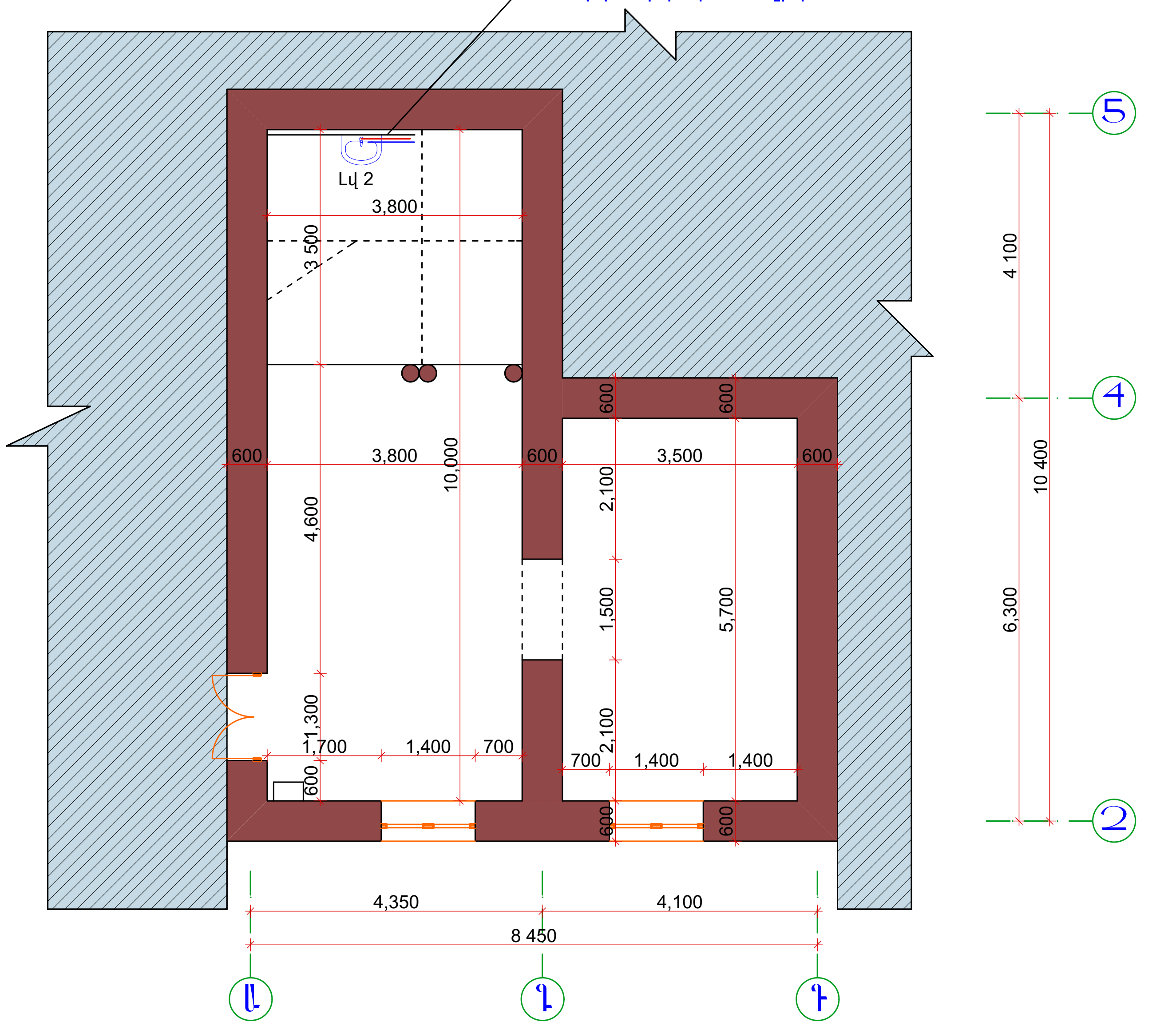

ՊԱՅՄԱՆԱԿԱՆ ՆՇԱՆՆԵՐ

Լվ — Տեղադրվող լվացարան

Զկ — Տեղադրվող զուգարանակոնք

Յս — Յուսակ

— Ջրահեռացման խողովակ

— Ջրամատակարարման խողովակ

ԿԻՍԱՆԿՈՒՂԱՅԻՆ ՀԱՐԿԻ ՋՐԱՄԱՏԱԿԱՐԱՐՄԱՆ ԵՎ ՋՐԱՀԵՌԱՑՄԱՆ ՀԱՏԱԿԱԳԻԾ Մ1:100

ԾԱՆՈԹՈՒԹՅՈՒՆ

Շենքում նախագծվել է սառը ջրամատակարարման ցանց:Սառը ջրի սնուցումը իրականացվում է տարածքային ջրմուղի ցանցից: Ցանցի վրա շենքի ներսում տեղադրվում է ջրաչափ և փական: Տեղադրվող սարքավորումների ջրահեռացման խողովակները միացնել գոյություն ունեցող գործող ջրահեռացման ցանցին: Կենցաղային կեղտաջրերը սան-սարքերից ինքնահոս հավաքվում և հեռացվում է գոյություն ունեցող ներքին ջրահեռացման ցանցի միջոցով :

ՏՆՕՐԵՆ	Ա. ԱՌԱՔԵԼՅԱՆ		ՊԱՅՄԱՆԱԳԻՐ՝ «ԵՔ-ՊԸԱՇՁԲ-14/95-1»
ՆԳճ	Տ. ՎԻՐԱԲՅԱՆ		ԵՐԵՎԱՆԻ Ա. ԻՍԱՀԱԿՅԱՆԻ ԿԵՆՏՐՈՆԱԿԱՆ ԳՐԱԴԱՐԱՆԻ Հ.21 ՄԱՍՆԱՃՅՈՒՂԻ ՀԻՄՆԱՆՈՐՈԳՈՒՄ
ճԱՐՏ.	Տ. ՎԻՐԱԲՅԱՆ		
			Ա. ԻՍԱՀԱԿՅԱՆԻ ԿԵՆՏՐՈՆԱԿԱՆ ԳՐԱԴԱՐԱՆ Հ.21 ՄԱՍՆԱՃՅՈՒՂ — ՓՈՒԼ: ԱՆ; ԹԵՐԹ: ՋԿ-1; ԹԵՐԹԵՐ: 1
			ՀԱՐԿԵՐԻ ՋՐԱՄԱՏԱԿԱՐԱՐՄԱՆ ԵՎ ՋՐԱՀԵՌԱՑՄԱՆ ՀԱՏԱԿԱԳԻԾ Մ1:100 — "ԱՐՄՏՐՈՅ" ՍՊԸ 2014թ.

ԲԱՑԱՏՐԱԳԻՐ ԷԼԵԿՏՐԱՏԵԽՆԻԿԱԿԱՆ ՄԱՍ

Նախագիծը մշակված է համաձայն գործող ПУЭ և ВСН նորմաների: Նախագիծը մշակված է 220 Վ լարման համար, որը միանում է 380/220 Վ լարման արտաքին ցանցից համաձայն տեխնիկական   պայմանի: Ըստ էլեկտրամատակարարման հուսալիության աստիճանի կառույցի ընդունիչները հանդիսանում են երրորդ կատեգորիայի: Սնուցումը իրականացվում է օդային ներանցումով: Ներանցումը կատարվում է վահանայինում, որտեղ տեղադրվում են ներանցման սարքերը:
Բաժանարար վահանից տարված են սնող գծեր դեպի խմբային լուսավորության և ուժային վահանակներ: Սնող գծերը նախատեսվում է իրականացնել պղնձյա հաղորդալարերով: Հաղորդալարերը տեղադրել
ակոսների մեջ: Խմբային վահանակը նախատեսվում է անջատիչ բաժանիչով, ավտոմատ անջատիչով: Խմբային ցանցի հաղորդալարերը նախատեսվում է իրականացնել սվաղի տակ: Անջատիչները և վարդակները տեղադրվում են հատակից 0.8 մ բարձրության վրա: Վահանները տեղադրել հատակից 1.5մ բարձրության վրա հատուկ պատրաստված խորշերի մեջ:
Բոլոր վարդակների սնուցումը իրականացնել 3 հաղորդալարերով:Անվտանգությունը ապահովելու համար անհրաժեշտ է բոլոր էլ. սարքավորումների մետաղական պատյանները միացնել ցանցի զրոյական լարին: Որպես անվտանգության լրացուցիչ միջոց նախատեսված է պաշտպանական հողանցման կոնտուր 4.0 օհմ դիմադրությամբ:
Բոլոր էլեկտրամոնտաժային աշխատանքները կատարել համաձայն գործող էլեկտրատեխնիկական կանոնների և նորմերի:

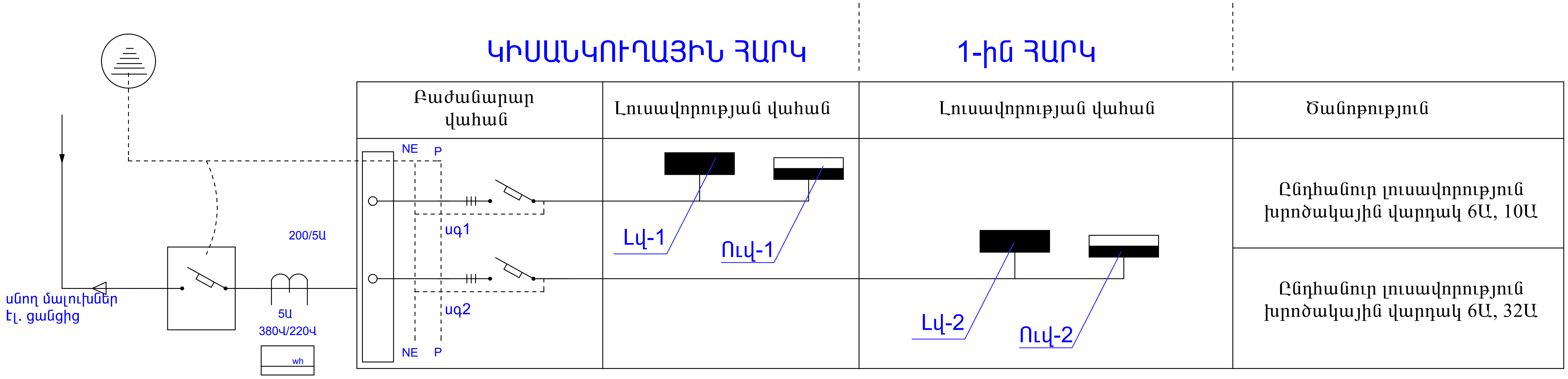

ՊԱՅՄԱՆԱԿԱՆ ՆՇԱՆՆԵՐ

Լվ-1 լուսավորության վահանակ 1

Ուվ-1 ուժային վահանակ 1

Խ 1 խմբային գիծ

ԷԼԵԿՏՐԱԷՆԵՐԳԻԱՅԻ ԲԱՇԽՄԱՆ ՍԽԵՄԱ

ՏՆՕՐԵՆ	Ա. ԱՌԱՔԵԼՅԱՆ	ՊԱՅՄԱՆԱԳԻՐ՝ «ԵՔ-ՊԸԱՇՁԲ-14/95-1»	
ՆԳՃ	Տ. ՎԻՐԱԲՅԱՆ	ԵՐԵՎԱՆԻ Ա. ԻՍԱՀԱԿՅԱՆԻ ԿԵՆՏՐՈՆԱԿԱՆ ԳՐԱԴԱՐԱՆԻ Հ.21 ՄԱՍՆԱՃՅՈՒՂԻ ՀԻՄՆԱՆՈՐՈԳՈՒՄ	
ՃԱՐՏ.	Տ. ՎԻՐԱԲՅԱՆ		
		Ա. ԻՍԱՀԱԿՅԱՆԻ ԿԵՆՏՐՈՆԱԿԱՆ ԳՐԱԴԱՐԱՆ Հ.21 ՄԱՍՆԱՃՅՈՒՂ	ՓՈՒԼ / ԹԵՐԹ / ԹԵՐԹԵՐ
		ԲԱՑԱՏՐԱԳԻՐ, ԷԼԵԿՏՐԱՏԵԽՆԻԿԱԿԱՆ ՄԱՍ	ԱՆ / ԷԼ-1 / 4
			"ԱՐՄՏՏՐՈՅ" ՍՊԸ 2014թ.

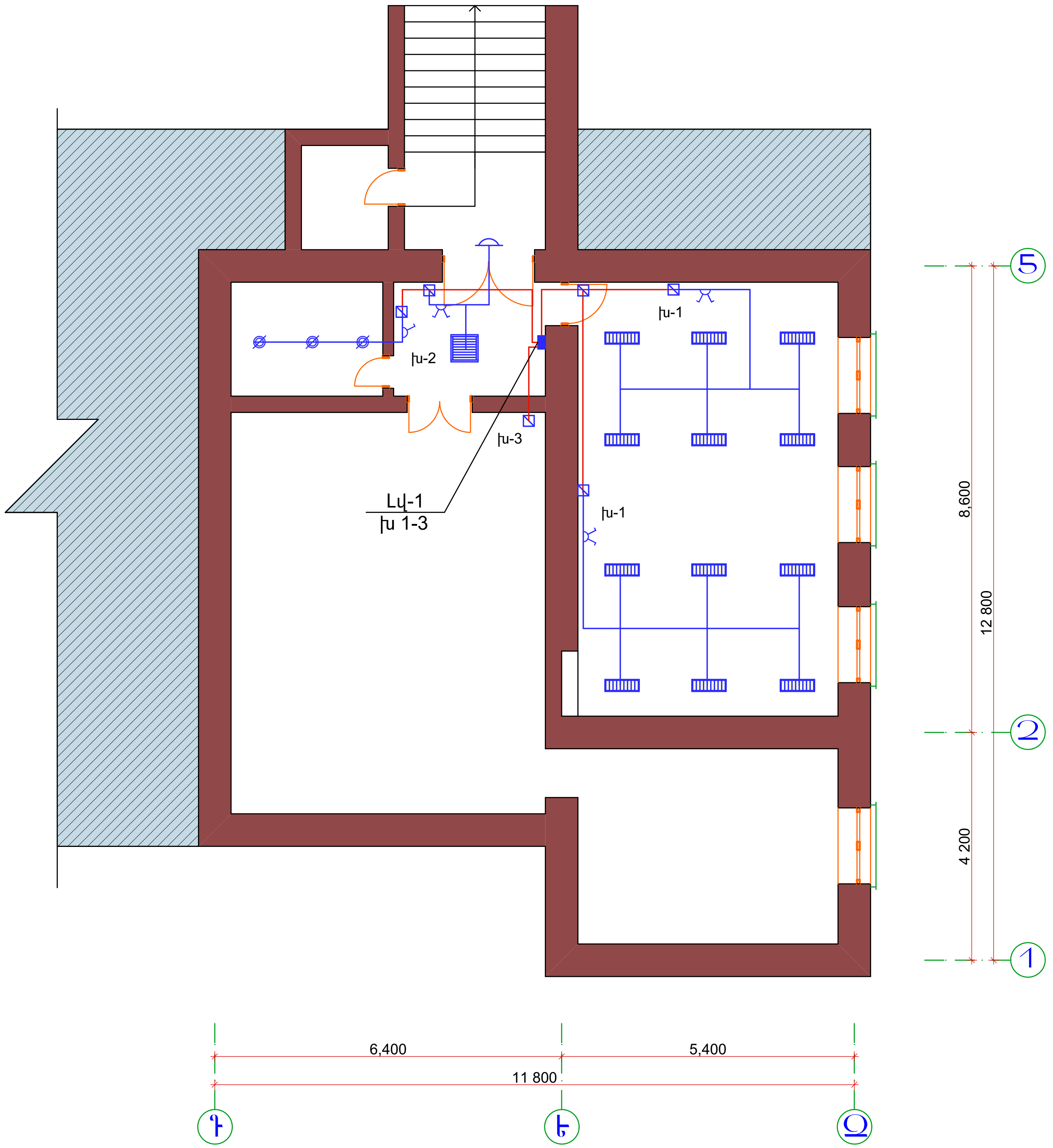

ՊԱՅՄԱՆԱԿԱՆ ՆՇԱՆՆԵՐ

- Երկտեղ անջատիչ
- Միատեղ անջատիչ
- Բաժանման տուփ
- Կախովի առաստաղի լուսատու
- 2x36 Լյումինիցենտե լամպով լուսատու
- 4x18 Լյումինիցենտե լամպով լուսատու
- Ավտոմատ անջատիչների տուփ
- Պատի լուսատու
- Հաղորդալար ППВГ 3x2.5
- Հաղորդալար ППВГ 3x4

ԿԻՍԱՆԿՈՒՂԱՅԻՆ ՀԱՐԿԻ ԷԼԵԿՏՐԱԿԱՆ ԼՈՒՍԱՎՈՐՈՒԹՅԱՆ ՀԱՏԱԿԱԳԻԾ Մ1:100

ՏՆՕՐԵՆ	Ա. ԱՌԱՔԵԼՅԱՆ		ՊԱՅՄԱՆԱԳԻՐ՝ «ԵՔ-ՊԸԱՇՁԲ-14/95-1»			
ՆԳՃ	Տ. ՎԻՐԱԲՅԱՆ		ԵՐԵՎԱՆԻ Ա. ԻՍԱՀԱԿՅԱՆԻ ԿԵՆՏՐՈՆԱԿԱՆ ԳՐԱԴԱՐԱՆԻ Հ.21 ՄԱՍՆԱՃՅՈՒՂԻ ՀԻՄՆԱՆՈՐՈԳՈՒՄ			
ՃԱՐՏ.	Տ. ՎԻՐԱԲՅԱՆ					
			Ա. ԻՍԱՀԱԿՅԱՆԻ ԿԵՆՏՐՈՆԱԿԱՆ ԳՐԱԴԱՐԱՆ Հ.21 ՄԱՍՆԱՃՅՈՒՂ	ՓՈՒԼ	ԹԵՐԹ	ԹԵՐԹԵՐ
			ԿԻՍԱՆԿՈՒՂԱՅԻՆ ՀԱՐԿԻ ԷԼ. ԼՈՒՍԱՎՈՐՈՒԹՅԱՆ ՀԱՏԱԿԱԳԻԾ Մ1:100	ԱՆ	ԷԼ-2	4
				"ԱՐՄՍՏՐՈՅ" ՍՊԸ 2014թ.		

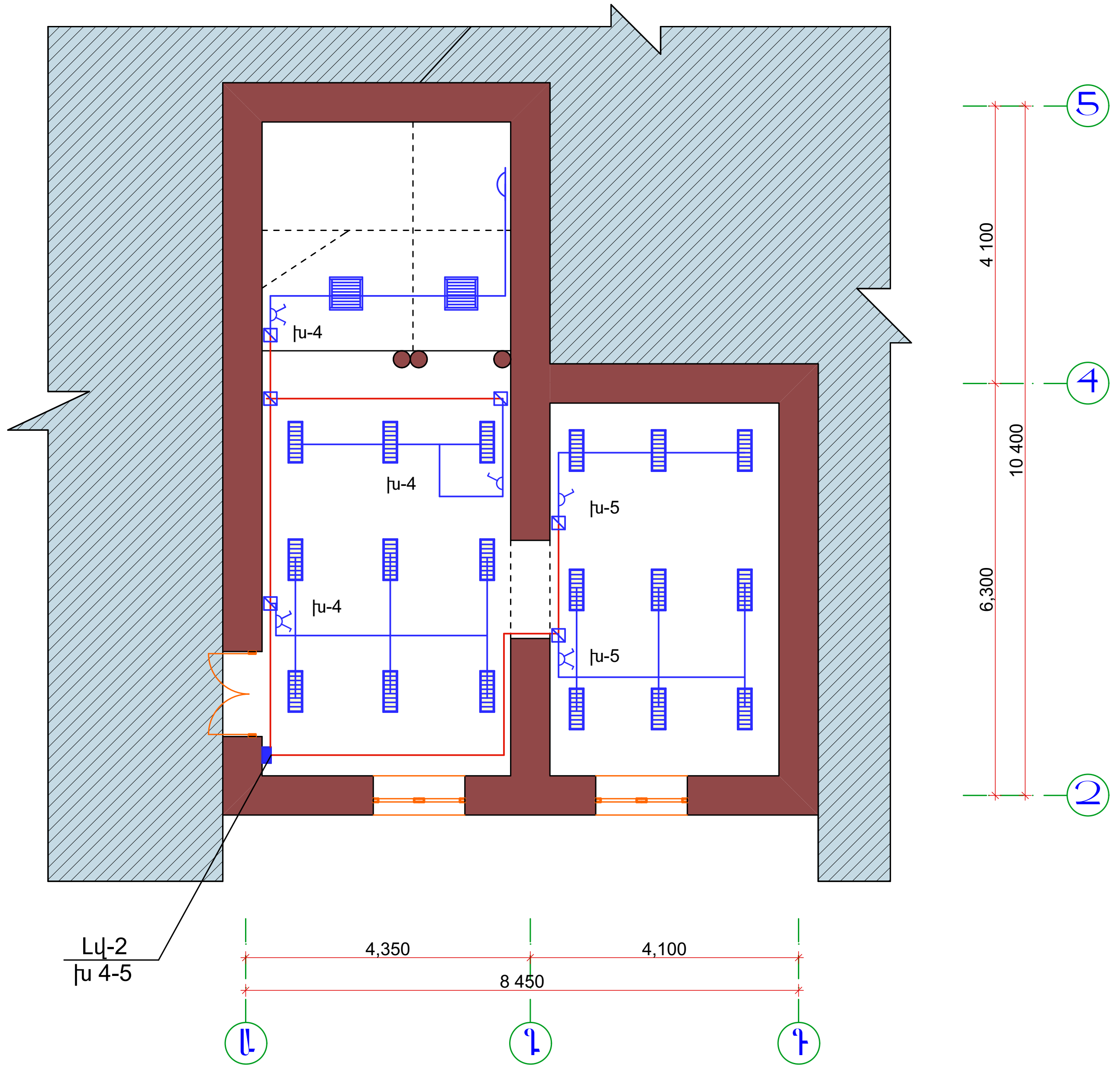

Հարկի Էլեկտրական Լուսավորության Հատակագիծ Մ1:100

ՊԱՅՄԱՆԱԿԱՆ ՆՇԱՆՆԵՐ

- Երկտեղ անջատիչ
- Միատեղ անջատիչ
- Բաժանման տուփ
- 2x36 Լյումինիցենտե լամպով լուսատու
- 4x18 Լյումինիցենտե լամպով լուսատու
- Ավտոմատ անջատիչների տուփ
- Պատի լուսատու
- Հաղորդալար ППВГ 3x2.5
- Հաղորդալար ППВГ 3x4

ՏՆՕՐԵՆ	Ա. ԱՌԱՔԵԼՅԱՆ		ՊԱՅՄԱՆԱԳԻՐ՝ «ԵՔ-ՊԸԱՇՁԲ-14/95-1»		
ՆԳՃ	Տ. ՎԻՐԱԲՅԱՆ		ԵՐԵՎԱՆԻ Ա. ԻՍԱՀԱԿՅԱՆԻ ԿԵՆՏՐՈՆԱԿԱՆ ԳՐԱԴԱՐԱՆԻ Հ.21 ՄԱՍՆԱՃՅՈՒՂԻ ՀԻՄՆԱՆՈՐՈԳՈՒՄ		
ՃԱՐՏ.	Տ. ՎԻՐԱԲՅԱՆ				
			Ա. ԻՍԱՀԱԿՅԱՆԻ ԿԵՆՏՐՈՆԱԿԱՆ ԳՐԱԴԱՐԱՆ Հ.21 ՄԱՍՆԱՃՅՈՒՂ	ՓՈՒԼ	ԹԵՐԹ	ԹԵՐԹԵՐ
			ՀԱՐԿԻ ԷԼԵԿՏՐԱԿԱՆ ԼՈՒՍԱՎՈՐՈՒԹՅԱՆ ՀԱՏԱԿԱԳԻԾ Մ1:100	ԱՆ	ԷԼ-3	4
				"ԱՐՄՍՏՐՈՅ" ՍՊԸ 2014թ.		

Հարկի Վարդակների Ցանցի Հատակագիծ Մ1:100

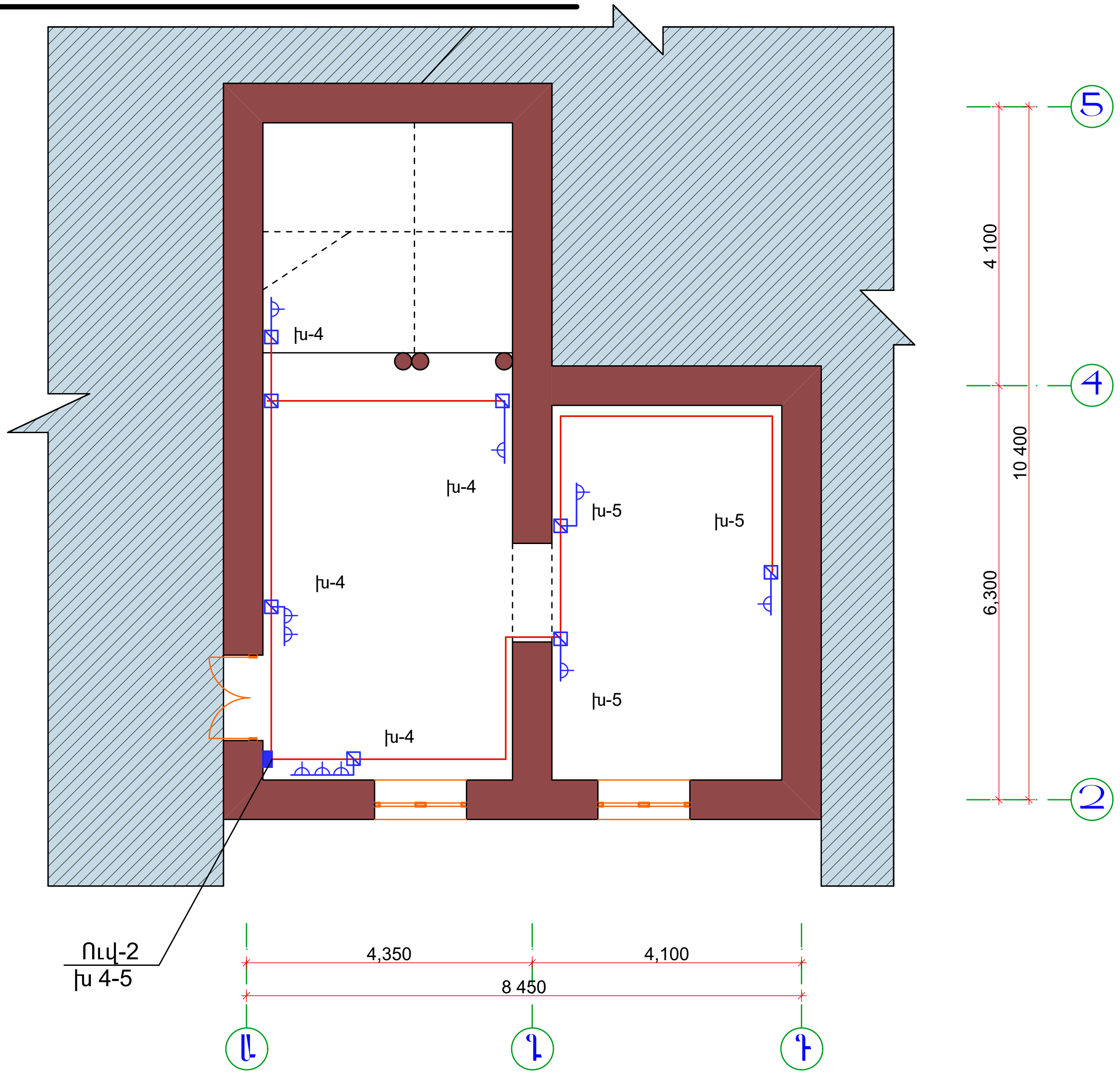

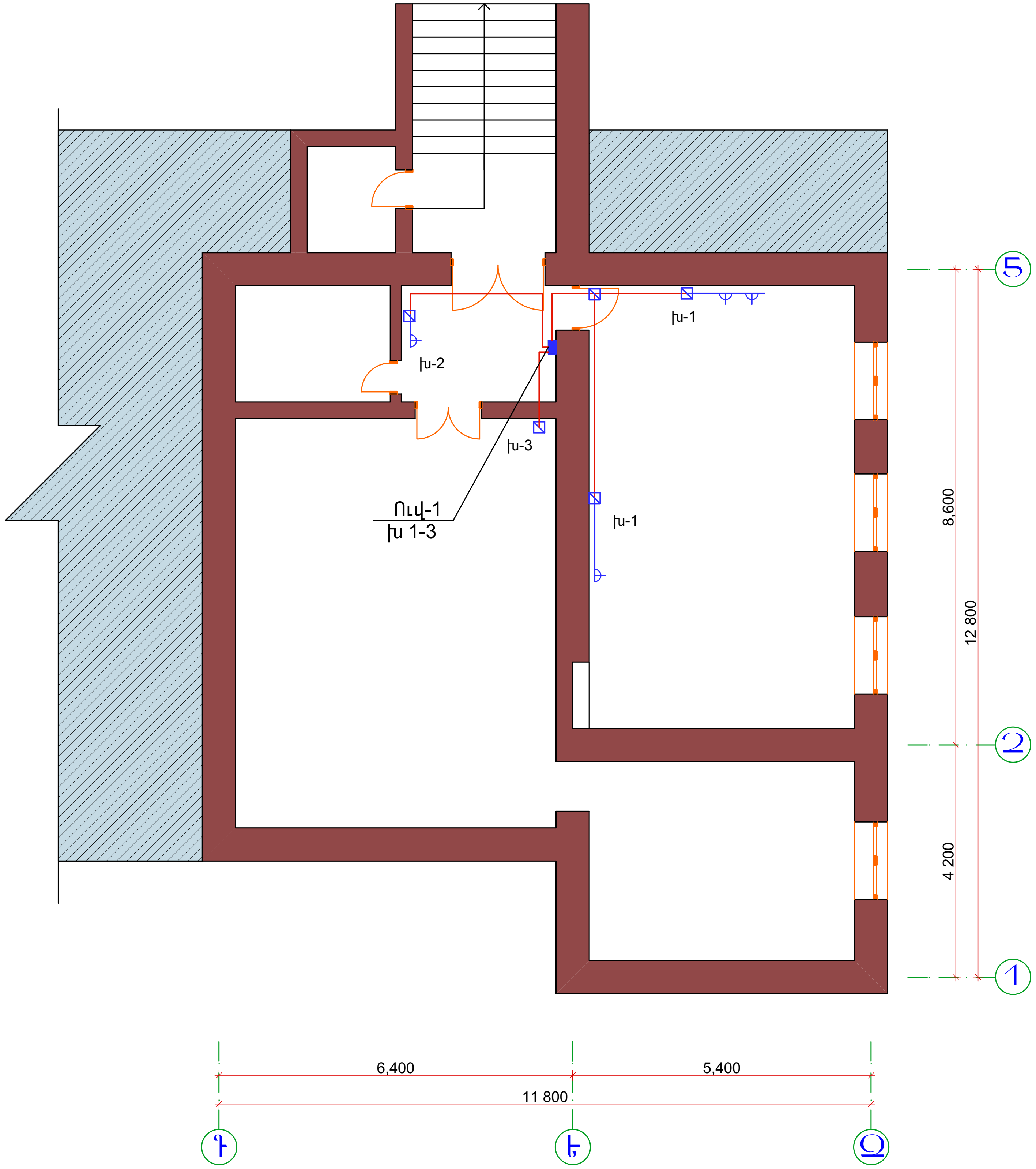

Կիսանկուղային Հարկի Վարդակների Ցանցի Հատակագիծ Մ1:100

ՊԱՅՄԱՆԱԿԱՆ ՆՇԱՆՆԵՐ

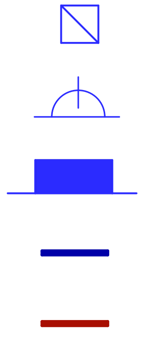

◪	—	Բաժանման տուփ
Վ	—	Վարդակ
■	—	Ավտոմատ անջատիչների տուփ
(կապույտ գիծ)	—	Հաղորդալար ППВГ 3x2.5
(կարմիր գիծ)	—	Հաղորդալար ППВГ 3x4

ՏՆՕՐԵՆ	Ա. ԱՌԱՔԵԼՅԱՆ		ՊԱՅՄԱՆԱԳԻՐ՝ «ԵՔ-ՊԸԱՇՁԲ-14/95-1»		
ՆԳճ	Տ. ՎԻՐԱԲՅԱՆ		ԵՐԵՎԱՆԻ Ա. ԻՍԱՀԱԿՅԱՆԻ ԿԵՆՏՐՈՆԱԿԱՆ ԳՐԱԴԱՐԱՆԻ Հ.21 ՄԱՄՆԱՃՅՈՒՂԻ ՀԻՄՆԱՆՈՐՈԳՈՒՄ		
ճԱՐՏ.	Տ. ՎԻՐԱԲՅԱՆ				
			Ա. ԻՍԱՀԱԿՅԱՆԻ ԿԵՆՏՐՈՆԱԿԱՆ ԳՐԱԴԱՐԱՆ Հ.21 ՄԱՄՆԱՃՅՈՒՂ	ՓՈՒԼ	ԹԵՐԹ	ԹԵՐԹԵՐ
			ՀԱՐԿԵՐԻ ՎԱՐԴԱԿՆԵՐԻ ՑԱՆՑԵՐԻ ՀԱՏԱԿԱԳԻԾ Մ1:100	ԱՆ	ԷԼ-4	4
				"ԱՐՄՍՏՐՈՅ" ՍՊԸ 2014թ.		